K·OPEN

PORTE ALLUMINIO
PORTES ALUMINIUM

KOPEN

APRI AD UN NUOVO MONDO
OUVERTURE SUR UN NOUVEAU MONDE

TUTTI I SENSI VENGONO COINVOLTI NEL PROGETTO KOPEN CON UNA GAMMA DI LINEE CHE RIVELA IN OGNI AMBIENTE LA PROPRIA ESSENZA.

TOUS LES SENS S'ÉVEILLENT DANS LE PROJET KOPEN AVEC DES GAMMES QUI RÉVÈLENT LEUR ESSENCE DANS CHAQUE ENVIRONNEMENT.

KOPEN

INDICE INDEX

CHI SIAMO / K•VISION
PRÉSENTATION / K•VISION 6

K•MISSION
K•MISSION 7

INNOVAZIONE CONTINUA
INNOVATION CONTINUE 8

TIPOLOGIE & DIMENSIONI
TYPES & DIMENSIONS 14

SICUREZZA MASSIMA
SÉCURITÉ MAXIMALE 16

TECNOLOGIA AVANZATA
TECHNOLOGIE AVANCÉE 18

QUALITÀ GARANTITA
QUALITÉ GARANTIE 20

DESIGN ESCLUSIVO
DESIGN EXCLUSIF 22

› LINEA EFFECT / SISTEMA BILICO
GAMME EFFECT / SYSTÈME PIVOT 24

› LINEA VITRUM
GAMME VITRUM 34

› LINEA LUMIERE
GAMME LUMIÈRE 44

› LINEA STYLE
GAMME STYLE 46

› LINEA PURE
GAMME PURE 52

› LINEA CLASSIC
GAMME CLASSIC 62

› LINEA FRAME
GAMME FRAME 66

› LINEA NATURAL
GAMME NATURAL 74

ACCESSORI
ACCESSOIRES 82

FINITURE
FINITIONS 94

VETRI
VITRAGES 100

CHI SIAMO PRÉSENTATION

Siamo l'azienda italiana leader nella produzione di porte di ingresso in alluminio.

Nous sommes une entreprise italienne leader dans la production de portes d'entrée en aluminium.

K•VISION

Un nuovo modo di immaginare il futuro. Vedere quello che tutti vorrebbero vedere. Porte di ingresso di design, con un cuore in alluminio, che vivono in armonia insieme a chi le sceglie, che comunicano se stesse dentro e fuori con finiture e particolari di qualità che regalano emozioni.

Une nouvelle façon d'imaginer le futur. Voir ce que tout le monde voudrait voir. Des portes d'entrée design, avec un cœur en aluminium, qui vivent en harmonie avec ceux qui les choisissent, avec des finitions et des détails de qualité qui éveillent les émotions.

K•MISSION

La Mission che accomuna ogni funzione della nostra azienda è la volontà di essere protagonisti nei nuovi scenari del mercato globale. Il nostro made in Italy ci rende unici, creiamo porte di ingresso in alluminio capaci di emozionare, coniugando design, tecnologia e sicurezza.
L'attenzione posta nella scelta di tutta la componentistica conferisce ai nostri prodotti la massima durabilità.

La Mission que partage chaque fonction de notre entreprise est la volonté d'être protagonistes dans les nouveaux scénarios du marché global. Notre made in Italy nous rend uniques, nous créons des portes d'entrée en aluminium qui éveillent les émotions, alliant design, technologie et sécurité. L'attention portée sur le choix de tous les composants, donne à nos produits une durabilité maximale.

INNOVAZIONE CONTINUA

INNOVATION PERMANENTE
CHOISIR UNE PORTE D'ENTRÉE KOPEN SIGNIFIE CHOISIR L'INNOVATION, LA TECHNOLOGIE ET LA SÉCURITÉ POUR UN PRODUIT GARANTI AVEC LE MAXIMUM DE PERFORMANCE.

LA SCELTA DI UNA PORTA DI INGRESSO KOPEN VUOL DIRE SCEGLIERE INNOVAZIONE, TECNOLOGIA E SICUREZZA PER UN PRODOTTO CERTIFICATO CON IL MASSIMO DELLE PRESTAZIONI.

Il Sistema KDS 100 è un sistema innovativo ed esclusivo progettato da Kopen per la realizzazione di porte di ingresso in alluminio altamente performanti sia a livello termico che di sicurezza.
Il Sistema KDS 100 è un prodotto a taglio termico con barra continua composto da profili estrusi in lega di alluminio di primaria qualità con un telaio da 84 mm ed un'anta con una sezione da 98/102/121 a seconda della soluzione scelta. Tutte le porte di ingresso KOPEN sono provviste di marcatura CE secondo la normativa UNI EN 14351-1 e sono in possesso delle seguenti prestazioni.

Le système KDS 100 est un système innovant et exclusif conçu par Kopen pour la réalisation de portes d'entrée en aluminium de très haute performance tant au niveau thermique que de la sécurité. Le Système KDS 100 est un produit à rupture de pont thermique composé de profils extrudés en alliage d'aluminium de première qualité avec un cadre de 84 mm et un ouvrant de 98/102/121 mm selon la solution choisie. Toutes les portes d'entrée KOPEN sont marquées CE selon la norme UNI EN 14351-1 et possèdent les certifications suivantes.

PRESTAZIONI/PERFORMANCES

TENUTA ALL'ACQUA
ÉTANCHÉITÉ À L'EAU
(UNI EN 1027, 12208)
Fino a Classe 9A Jusqu'à classe 9A

ABBATTIMENTO ACUSTICO
ISOLATION ACOUSTIQUE
(UNI EN ISOO 140-3, UNI EN ISO R 717 - 1)
Fino a Classe a 40 dB Jusqu'à classe 40 dB

PERMEABILITÀ ALL'ARIA
PERMÉABILITÉ À L'AIR
(UNI EN 1026, 12207)
Fino a Classe 4 Jusqu'à classe 4

RESISTENZA ALL'EFFRAZIONE
ANTI EFFRACTION
(UNI EN 1627-28-29-30)
RC2, RC3, RC4

RESISTENZA AL VENTO
RÉSISTANCE AU VENT
(UNI EN 12211, 12210)
Fino a Classe C4 Jusqu'à classe C4

RISPARMIO ENERGETICO

Il Sistema KDS 100 è stato progettato per garantire il massimo delle performance in termini di risparmio energetico per la realizzazione di una porta di ingresso in grado di soddisfare ampiamente i requisiti richiesti dalle normative vigenti.

TRASMITTANZA TERMICA
ISOLATION THERMIQUE

(UNI EN ISO 12567-2)
Fino a Ud 0,68 W/mq°K
Jusqu'à Ud Ud 0,68 W/mq°K

ÉCONOMIES D'ÉNERGIE
Le système KDS 100 a été conçu pour offrir le maximum de performances en termes d'économie d'énergie et pour répondre pleinement aux exigences des réglementations en vigueur.

SISTEMA STANDARD **KDS 100**

SYSTÈME STANDARD **KDS 100**

Il sistema STANDARD prevede anta e telaio complanari all'esterno con 3 cerniere a vista a 2 ali in alluminio.

Le système STANDARD prévoit porte et cadre coplanaires à l'extérieur avec 3 paumelles apparentes à 2 ailes en aluminium.

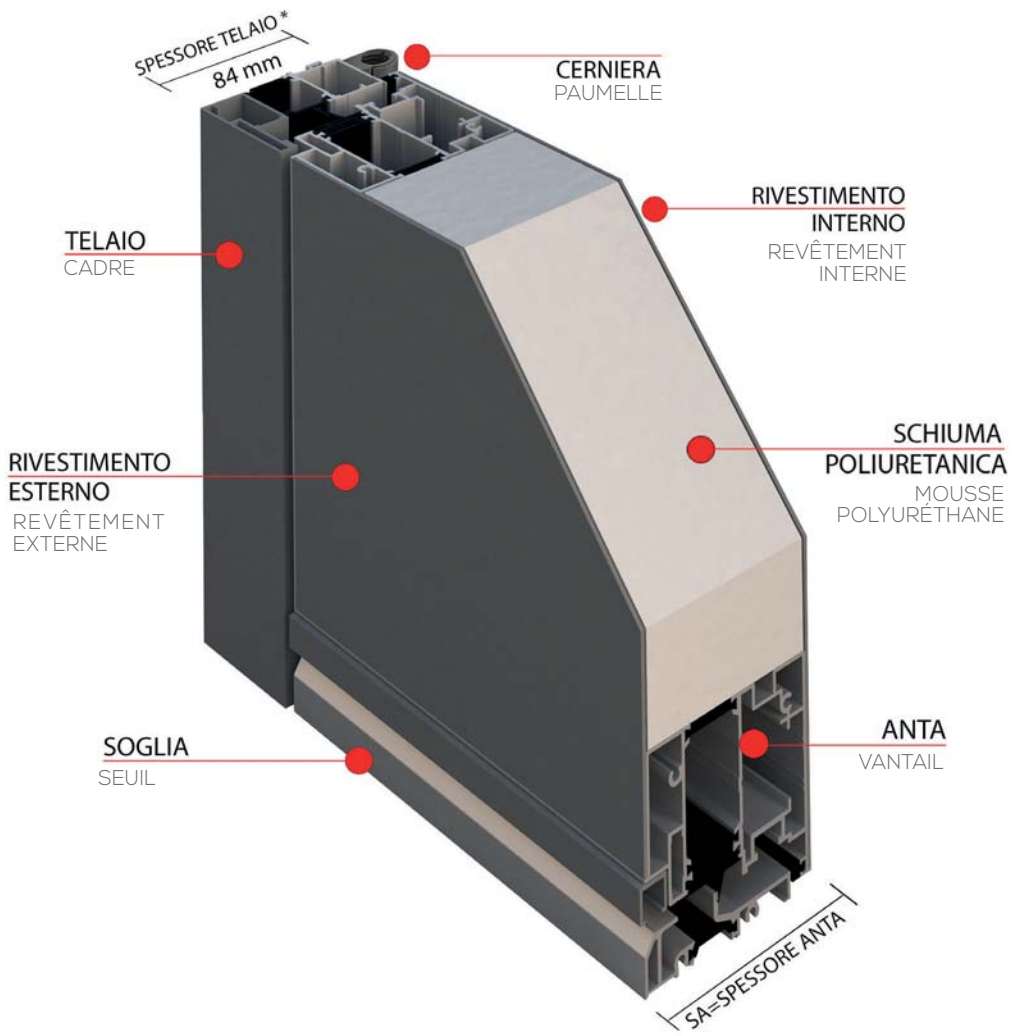

TABELLA SPESSORI ANTA KDS 100

TABLEAU DES ÉPAISSEURS DU VANTAIL KDS100

KDS 100	RIVESTIMENTO INTERNO / REVÊTEMENT INTERNE		
RIVESTIMENTO ESTERNO / REVÊTEMENT EXTERNE	ALU 2.5 mm	WD 7 mm	WD 14 mm
ALU 2.5 mm	SA = 98 mm	SA = 102 mm	SA = 109 mm
WD 14 mm	SA = 109 mm	SA = 114 mm	SA = 121 mm

CONFIGURAZIONE DI SERIE

CONFIGURATION STANDARD

CILINDRO EUROPEO 5 CHIAVI + CHIAVE DA CANTIERE

CYLINDRE EUROPÉEN 5 CLÉS + CLÉ DE CHANTIER

3 CERNIERE A 2 ALI IN ALLUMINIO IN TINTA

3 CHARNIÈRES À 2 AILES EN ALUMINIUM DE LA COULEUR CORRESPONDANTE

SERRATURA MECCANICA GANCI E PUNZONI A 3 PUNTI

SERRURE MÉCANIQUE CROCHETS ET POINÇONS À 3 POINTS

ANELLO DEFENDER DI SICUREZZA

ROSACE DE SÉCURITÉ

MANIGLIA INTERNA E POMOLO ESTERNO IN ALLUMINIO ARGENTO

POIGNÉE INTÉRIEURE ET BOUTON EXTÉRIEUR EN ALUMINIUM ARGENT

OPZIONI
OPTIONS

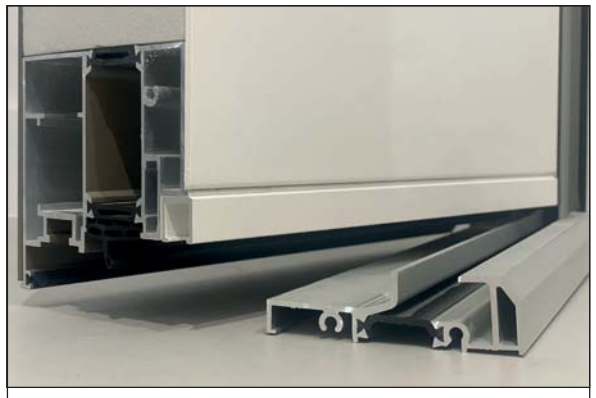

SOGLIA RIBASSATA OSSIDATO ARGENTO O NERO CON ALTEZZA 24 MM

SEUIL ABAISSÉ OXYDÉ ARGENT OU NOIR AVEC HAUTEUR 24 MM, ET SEUIL PMR

SOGLIA MOBILE (PARASPIFFERI)

SEUIL MOBILE (ANTI COURANTS D'AIR)

IL KIT MIGLIORAMENTO TERMICO DEI PROFILI CONSENTE DI RIDURRE LA TRASMITTANZA TERMICA DELLA PORTA FINO A 0.68 W/MQ°K

LE KIT D'AMÉLIORATION THERMIQUE DES PROFILÉS PERMET DE RÉDUIRE LA TRANSMISSION THERMIQUE DE LA PORTE JUSQU'À 0.68 W/MQ

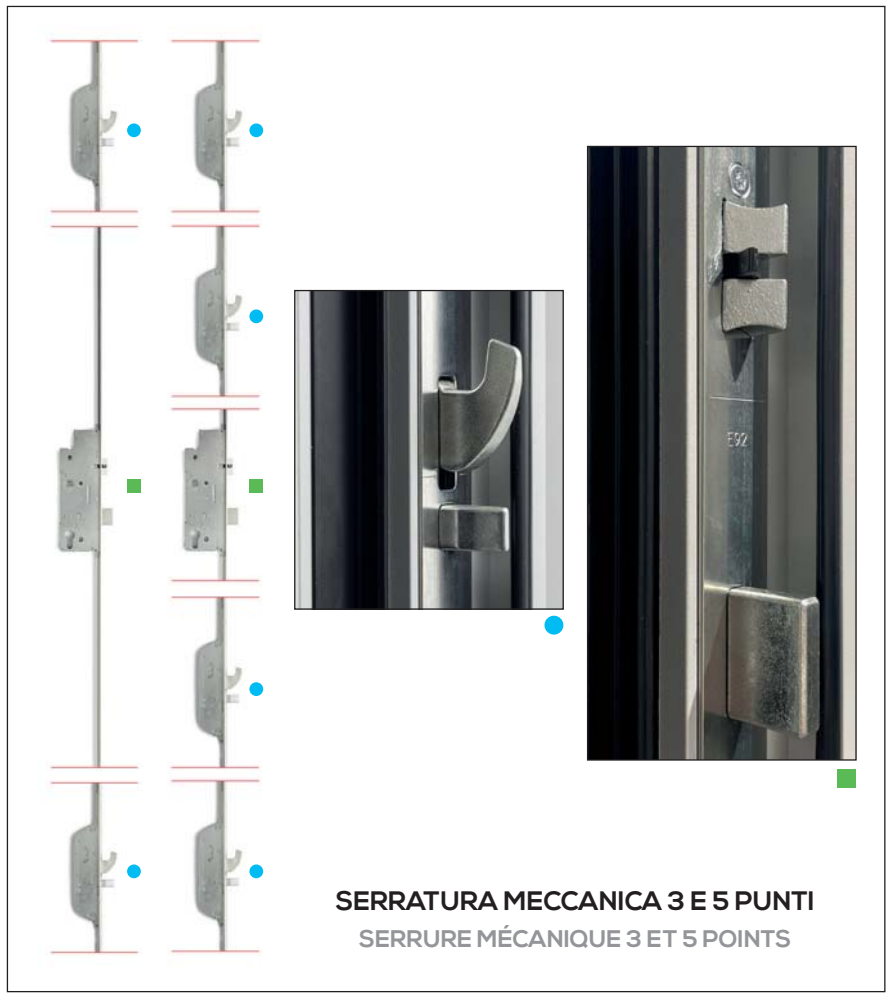

SERRATURA MECCANICA 3 E 5 PUNTI

SERRURE MÉCANIQUE 3 ET 5 POINTS

SERRATURA RIARMO AUTOMATICO 3 E 4 PUNTI (MOTORIZZABILE)

SERRURE RÉARMEMENT AUTOMATIQUE 3 ET 4 POINTS (MOTORISABLE)

SISTEMA GHOST **KDS 100 GH**

SYSTÈME GHOST **KDS 100 GH**

Il sistema GHOST prevede anta (98/121 mm) e telaio (96 mm) complanari sia interno che esterno grazie alla dotazione delle cerniere a scomparsa che consentono apertura a 180° con portata fino a 160 kg.

Le système GHOST prévoit porte et dormant coplanaires interne et externe grâce aux paumelles cachées qui permettent une ouverture à 180° et une capacité de charge jusqu'à 160 kg

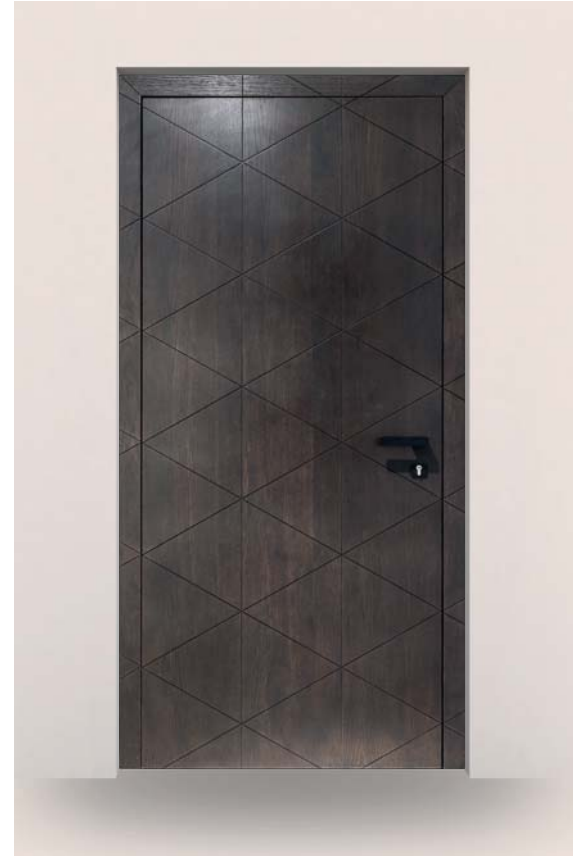

SISTEMA BILICO **KDS 100 BI**

SYSTÈME PIVOT **KDS 100 BI**

Il sistema BILICO prevede anta (98/121 mm) e telaio (96 mm) complanari sia interno che esterno e permette di realizzare porte di dimensioni fino a 2100x3400 mm grazie alle cerniere con portata fino a 500 kg.

Le système PIVOT prévoit porte et dormant coplanaires en intérieur et en extérieur et permet de réaliser des portes de dimensions allant jusqu'à 2000x3400 mm grâce aux paumelles d'une capacité de charge jusqu'à 500 kg

PORTA A VETRO
PORTE VITRÉE

LINEE VITRUM - EFFECT VETRATE - FRAME VETRATE
GAMMES VITRUM – EFFECT VITRÉE – FRAME VITRÉE

VETROCAMERA con dimensioni variabili in base al modello realizzato con 3 CAMERE e 4 LASTRE DI VETRO, Spessore totale 92 mm. Semicomplanare all'anta di spessore 98 mm.

QUADRUPLE VITRAGE à dimensions variables selon le modèle réalisé avec 3 CHAMBRES D'ISOLATION et 4 VERRES, d'une épaisseur totale 92 mm. Semi-coplanaire à la porte de 98 mm d'épaisseur.

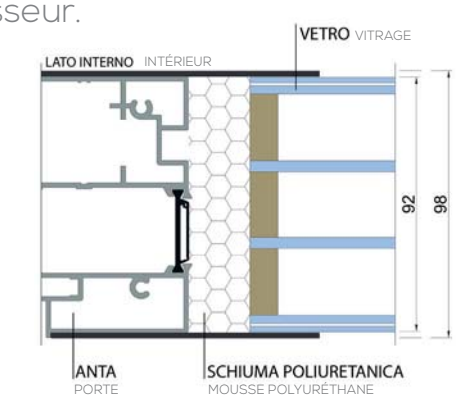

COMPOSIZIONE DEL VETROCAMERA STANDARD: 33.1 PL. SAT/C/4/C/4 B.E./C/33.1 PL. SAT (J22)

COMPOSITION DU VITRAGE STANDARD:
33.1 PL. SAT/C/4/C/4 B.E./C/33.1 PL. SAT (J22)

LINEA LUMIERE (LU01KP)
LIGNE LUMIÈRE (LU01KP)

VETROCAMERA con massima dimensione realizzato con 1 o 2 CAMERE e CON 2 o 3 LASTRE DI VETRO, Spessore totale 38 mm o 52 mm. Semicomplanare sul lato esterno e con fermavetro interno (non rimovibile).

VITRAGE de grande dimension réalisée avec 1 ou 2 CHAMBRES et 2 ou 3 VERRES, Épaisseur totale 38 mm ou 52 mm.
Semi-coplanaire en extérieure et avec fermoir intérieur (non amovible).

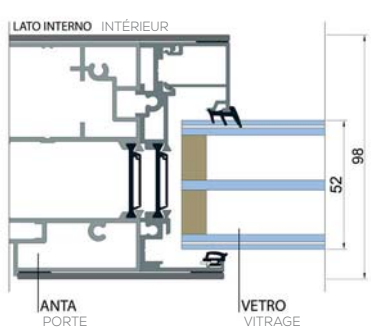

COMPOSIZIONE DEL VETROCAMERA DA 52 mm: 33.1 PL. SAT/C/4 B.E./C/33.1PL. SAT (J22)

COMPOSITION DU VITRAGE DE 52 mm:
33.1 PL. SAT/C/4 B.E./C/33.1PL. SAT (J22)

FIANCOLUCE | SOPRALUCE

FIXES VITRÉS | IMPOSTES

Le tipologie FIANCOLUCE e SOPRALUCE sono prodotte separatamente e disponibili con telaio standard da 48 mm e maggiorato da 71 mm.

Les FIXES VITRÉS et les IMPOSTES sont produits séparément et disponibles avec un cadre standard de 48 mm et majoré de 71 mm.

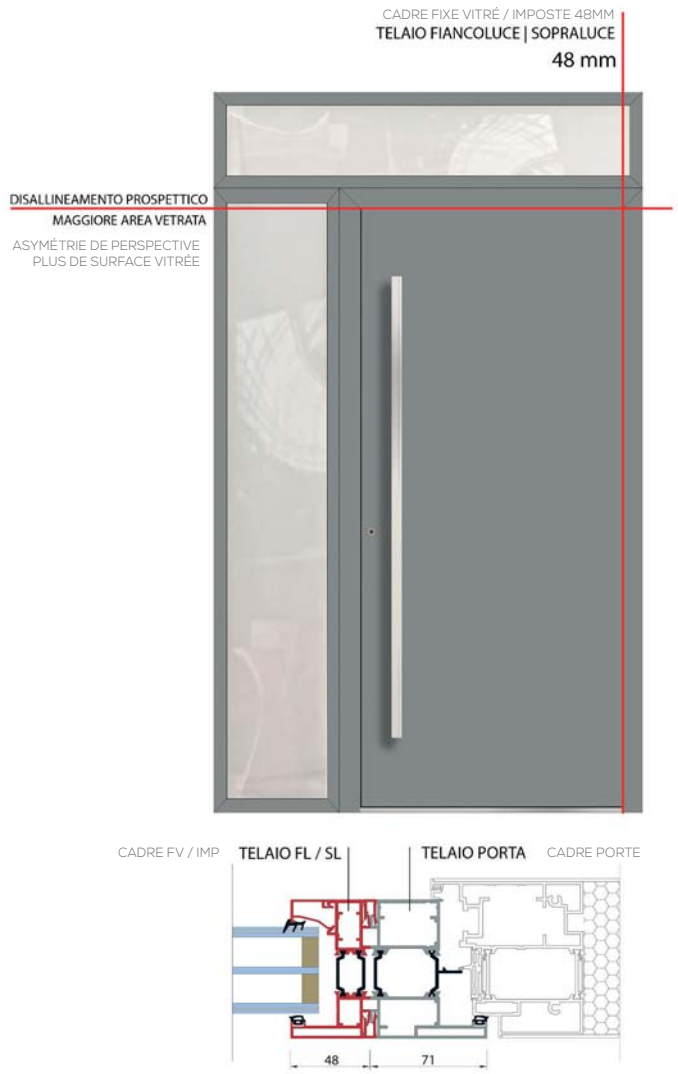

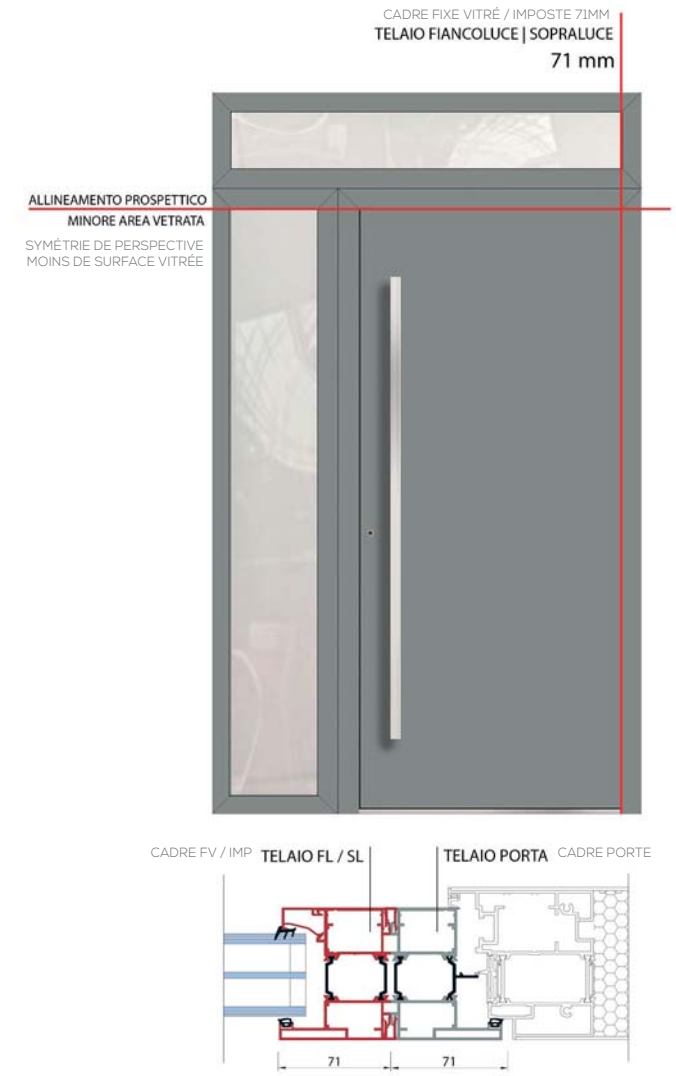

COMPOSIZIONE DEL VETROCAMERA DA 52 mm: 33.1 PL. SAT/C/4/C/33.1 PL. SAT (J22)

COMPOSITION DU VITRAGE 52 mm : 33.1 PL. SAT/C/4/C/33.1 PL. SAT (J22)

Per i sistemi GHOST e BILICO non è possibile avere l'allineamento prospettico essendo il telaio della porta di 89 mm.

Pour les systèmes GHOST et BILICO, il n'est pas possible d'avoir l'alignement de perspective puisque le cadre de la porte mesure 89 mm.

TIPOLOGIE & DIMENSIONI

TYPOLOGIES & DIMENSIONS
LA PORTE D'ENTRÉE EN ALUMINIUM KOPEN NAÎT POUR SATISFAIRE AU MIEUX CHAQUE EXIGENCE. C'EST POURQUOI CHAQUE PRODUIT EST TOUJOURS RÉALISÉ SUR MESURE, DONNANT VIE À UN MODÈLE UNIQUE.

LA PORTA DI INGRESSO IN ALLUMINIO KOPEN NASCE PER SODDISFARE AL MEGLIO OGNI ESIGENZA, ED È PER QUESTO CHE OGNI PRODOTTO È REALIZZATO SEMPRE SU MISURA DANDO VITA AD UN MODELLO UNICO.

Il sistema Kopen garantisce la massima libertà progettuale anche per la possibilità di scegliere diverse configurazioni di prodotto combinando le varie tipologie (che per facilitare movimentazione, trasporto e montaggio, sono consegnati separatamente nell'imballo), quali fianchiluce fissi e sopraluce fissi (squadrati o centinati) o apribili a wasistas ed anta secondaria simmetrica o asimmetrica

Le système Kopen garantit une grande liberté de conception, donnant la possibilité de choisir différentes configurations de produit en combinant les différentes typologies (qui, pour faciliter la manutention, le transport et le montage, sont livrés séparément dans l'emballage), tels que les fixes vitrés et les impostes fixes (rectangulaires ou cintrées) ou ouvrables à vasistas et deuxième vantail symétrique ou asymétrique.

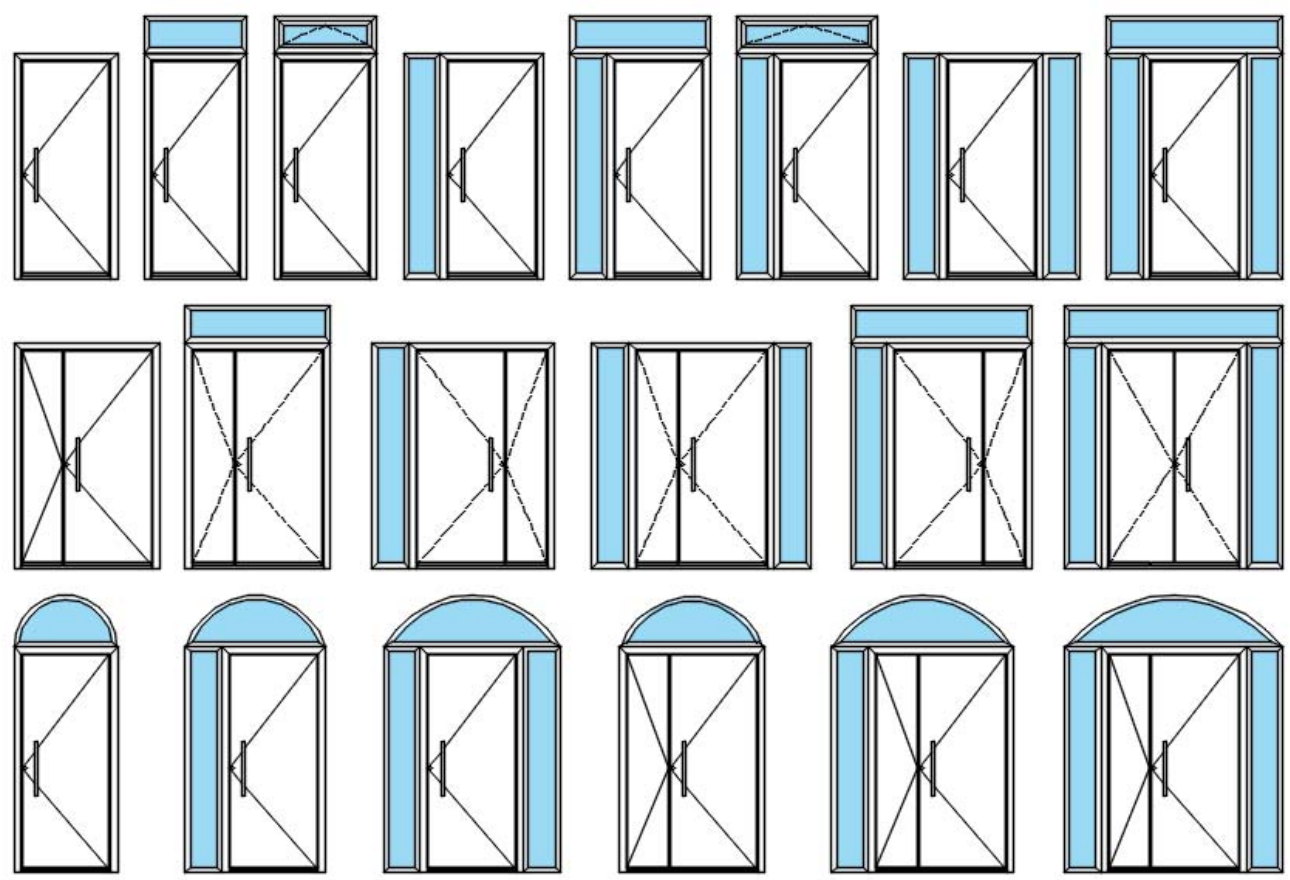

Le dimensioni sono da considerarsi standard sino a 1.060 x 2.250 mm (dimensioni riferite alla singola anta - esterno telaio), con la possibilità di realizzare modelli fino a 1.300 x 2.500 mm (FORMATO SPECIAL 1), inclusa l'opportunità di scegliere il FORMATO SPECIAL 2 con altezza sino a 2.800 mm.
Con la soluzione BILICO, inoltre, può essere realizzata una porta ad un'anta fino a 2.100 x 3.400 mm (solo per i modelli della Linea EFFECT).

Les dimensions sont à considérer comme standard jusqu'à 1.060 x 2.250 mm (dimensions rapportées au vantail simple - cadre extérieur), avec la possibilité de réaliser des modèles jusqu'à 1300 x 2500 mm (FORMAT SPECIAL 1), ou bien la possibilité de choisir le format SPECIAL 2 avec une hauteur jusqu'à 2800 mm.
De plus, la solution PIVOT permet de réaliser une porte à un vantail jusqu'à 2100 x 3400 mm (uniquement pour les modèles de la Ligne EFFECT).

SICUREZZA MASSIMA

SÉCURITÉ MAXIMALE
CHOISIR UNE PORTE D'ENTRÉE KOPEN, C'EST CHOISIR LE MAXIMUM DE LA SÉCURITÉ ET DE LA TECHNOLOGIE POUR UN PRODUIT FIABLE DE NOUVELLE GÉNÉRATION.

LA SCELTA DI UNA PORTA DI INGRESSO KOPEN VUOL DIRE SCEGLIERE IL MASSIMO DELLA SICUREZZA E DELLA TECNOLOGIA PER UN PRODOTTO SICURO DI NUOVA GENERAZIONE.

Le porte di sicurezza Kopen sono progettate e costruite per resistere ai tentativi di effrazione per garantire la massima sicurezza e possono offrire protezione antieffrazione secondo la norma EN 1627-1630 nelle classi di resistenza certificate RC2, RC3 ed RC4.

Les portes sécurisées Kopen sont conçues et fabriquées pour résister aux tentatives d'effraction afin de garantir une sécurité maximale et peuvent offrir une protection anti-effraction selon la norme EN 1627-1630 dans les classes de résistance certifiées RC2, RC3 et RC4.

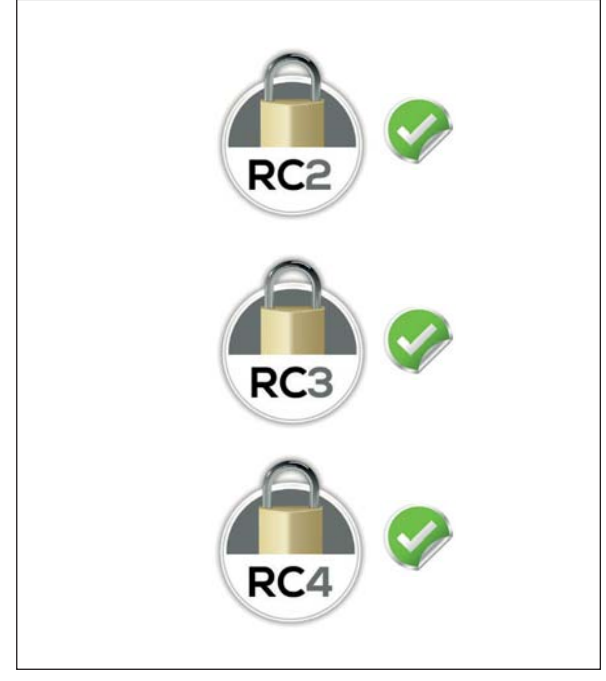

ROSTRO ANTIEFFRAZIONE ACCIAIO INOX

PÊNE ANTI EFFRACTION ACIER INOX

CERNIERA 3 ALI ALLUMINIO

PAUMELLE 3 AILES ALUMINIUM

GANCIO SERRATURA 5 PUNTI

SERRRURE À CROCHET 5 POINTS

VERSIONE VERSION	DOTAZIONE BASE	OPTIONAL
STANDARD **BASE**	Serratura meccanica a 3 punti di chiusura Cilindro a 5 chiavi a cifratura protetta 3 cerniere a 2 ali in alluminio registrabili Serrure mécanique à 3 points de fermeture Cylindre à 5 clés à cryptage sécurisé 3 paumelles en aluminium à 2 ailes réglables	Serratura meccanica a 5 punti di chiusura Serratura a riarmo automatico a 3 punti di chiusura (motorizzabile) Serratura a riarmo automatico a 4 punti di chiusura (motorizzabile) Serrure mécanique à 5 points de fermeture Serrure automatique à 3 points de fermeture (motorisable) Serrure automatique à 4 points de fermeture (motorisable)
RC2	Serratura meccanica a 3 punti di chiusura Cilindro a 5 chiavi a cifratura protetta certificato antieffrazione 3 cerniere a 2 ali in alluminio registrabili 2 Rostri su lato cerniere Piatti di rinforzo in acciaio nel telaio Serrure mécanique à 3 points de fermeture Cylindre à 5 clés à cryptage sécurisé certifié anti-effraction 3 paumelles en aluminium à 2 ailes réglables 2 pênes sur le côté des paumelles Plaques de renforcement en acier dans le cadre	Serratura meccanica a 5 punti di chiusura Serratura a riarmo automatico a 3 punti di chiusura (motorizzabile) Serratura a riarmo automatico a 4 punti di chiusura (motorizzabile) Serrure mécanique à 5 points de fermeture Serrure automatique à 3 points de fermeture (motorisable) Serrure automatique à 4 points de fermeture (motorisable)
RC3	Serratura meccanica a 3 punti di chiusura Cilindro a 5 chiavi a cifratura protetta certificato antieffrazione 3 cerniere a 3 ali in alluminio registrabili 2 Rostri su lato cerniere Piatti di rinforzo in acciaio su anta e telaio Serrure mécanique à 3 points de fermeture Cylindre à 5 clés à cryptage sécurisé certifié anti-effraction 3 paumelles en aluminium à 3 ailes réglables 2 pênes sur le côté des paumelles Plaques de renforcement en acier dans le cadre	Serratura meccanica a 5 punti di chiusura Serratura a riarmo automatico a 3 punti di chiusura (motorizzabile) Serratura a riarmo automatico a 4 punti di chiusura (motorizzabile) Serrure mécanique à 5 points de fermeture Serrure automatique à 3 points de fermeture (motorisable) Serrure automatique à 4 points de fermeture (motorisable)
RC4	Serratura meccanica a 5 punti di chiusura Cilindro a 5 chiavi a cifratura protetta certificato antieffrazione 3 cerniere a 2 ali in acciaio 2 Rostri su lato cerniere Piatti di rinforzo in acciaio su anta e telaio Rinforzo interno pannello Serrure mécanique à 5 points de fermeture Cylindre à 5 clés à cryptage sécurisé certifié anti-effraction 3 paumelles en acier à 2 ailes 2 pênes sur le côté des paumelles Plaques de renforcement en acier dans la porte et dans le cadre Renfort interne du panneau	Serratura a riarmo automatico a 4 punti di chiusura (motorizzabile) Serrure automatique à 4 points de fermeture (motorisable)

CILINDRO BASE R6 PLUS

- Cilindro di sicurezza base
- 5 chiavi padronali e una chiave da cantiere
- Resistenza al **trapano** grazie agli inserti sul corpo cilindro.
- Resistenza al **picking** grazie ai controperni a fungo.
- Sistema di cifratura a **6 perni in acciaio inox** (30.000 cifrature).

CILINDRO CERTIFICATO R7 EXTRA (FRIZIONATO)

(di serie per RC2, RC3 e RC4)

- Cilindro di alta sicurezza certificato SKG*** e EN1303:15 (resistenza all'attacco grado massimo previsto)
- 5 chiavi padronali e una chiave da cantiere
- Alta resistenza al **trapano** grazie a inserti in acciaio su corpo e cilindretto.
- Resistenza al **piking** e al **bumping** con perni e controperni certificati alla manipolazione.
- Sistema di cifratura a **11 perni in acciaio inox** (100.000 cifrature).

CYLINDRE BASE R6 PLUS

- Cylindre de sécurité de base
- 5 clés principales et une clé de chantier
- Anti perçage grâce aux inserts sur le corps du cylindre.
- Anti crochetage grâce aux contre-goupilles à têtes arrondies.
- Système de codage à 6 tiges en acier inoxydable (30000 chiffrements).

CYLINDRE CERTIFIÉ R7 EXTRA

(standard pour RC2, RC3 et RC4)

- Cylindre haute sécurité certifié SKG*** et EN1303:15 (anti effraction maximale)
- 5 clés principales et une clé de chantier
- Anti perçage grâce aux inserts sur le corps du cylindre.
- Anti crochetage et anti bumping grâce aux goupilles et contre-goupilles certifiées.
- Système de codage à 11 tiges en acier inoxydable (100000 chiffrements).

TECNOLOGIA AVANZATA

TECHNOLOGIE AVANCÉE
L'OUVERTURE DES PORTES KOPEN PEUT ÊTRE GÉRÉE AVEC DES LECTEURS D'EMPREINTES DIGITALES, DES CODES NUMÉRIQUES AVEC APPLICATION DEPUIS UN SMARTPHONE AVEC CONTRÔLE D'ACCÈS.

L'APERTURA DELLE PORTE KOPEN PUÒ ESSERE GESTITA CON LETTORI D'IMPRONTE DIGITALI, TASTIERINI NUMERICI CON APPLICAZIONE DA SMARTPHONE CON CONTROLLO ACCESSI.

LETTORE BIOMETRICO CON CONTROLLO ACCESSI

Il comando con lettore biometrico (impronte digitali) è quello più veloce e sicuro e consente l'apertura della porta mediante l'azionamento della serratura motorizzata. Il sistema è predisposto per un'apertura da remoto (citofono, collegamento ad un eventuale impianto domotico, ecc...)
Il nuovo lettore R7 con CONTROLLO ACCESSI permette:

- **WI-FI locale diretto**
- **Gestione controllo e cronologia accessi**
- **Fino a 166 persone abilitate**
- **Impostazione PASSAGGIO LIBERO (Fino a 10 h)**
- **Impostazione tempi dei RELE' (ritardo fino a 60 s)**
- **Gestione accensione eventuale LED**

LECTEUR BIOMÉTRIQUE AVEC CONTRÔLE D'ACCÈS

La commande avec lecteur biométrique (empreintes digitales) est la plus rapide et la plus sûre et permet l'ouverture de la porte par l'actionnement de la serrure motorisée. Le système est élaboré pour une ouverture à distance (interphone, connexion à un éventuel système domotique, etc...). Le nouveau lecteur R7 avec CONTRÔLE D'ACCÈS permet:

- WI-FI local direct
- Gestion du contrôle et de l'historique des accès
- Jusqu'à 166 personnes autorisées
- Réglage PASSAGE LIBRE (Jusqu'à 10 h)
- Réglage du temps des RELAIS (retard jusqu'à 60 s)
- Gestion de l'allumage éventuel des LED

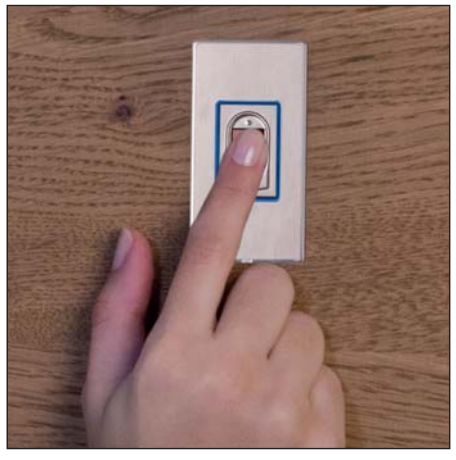

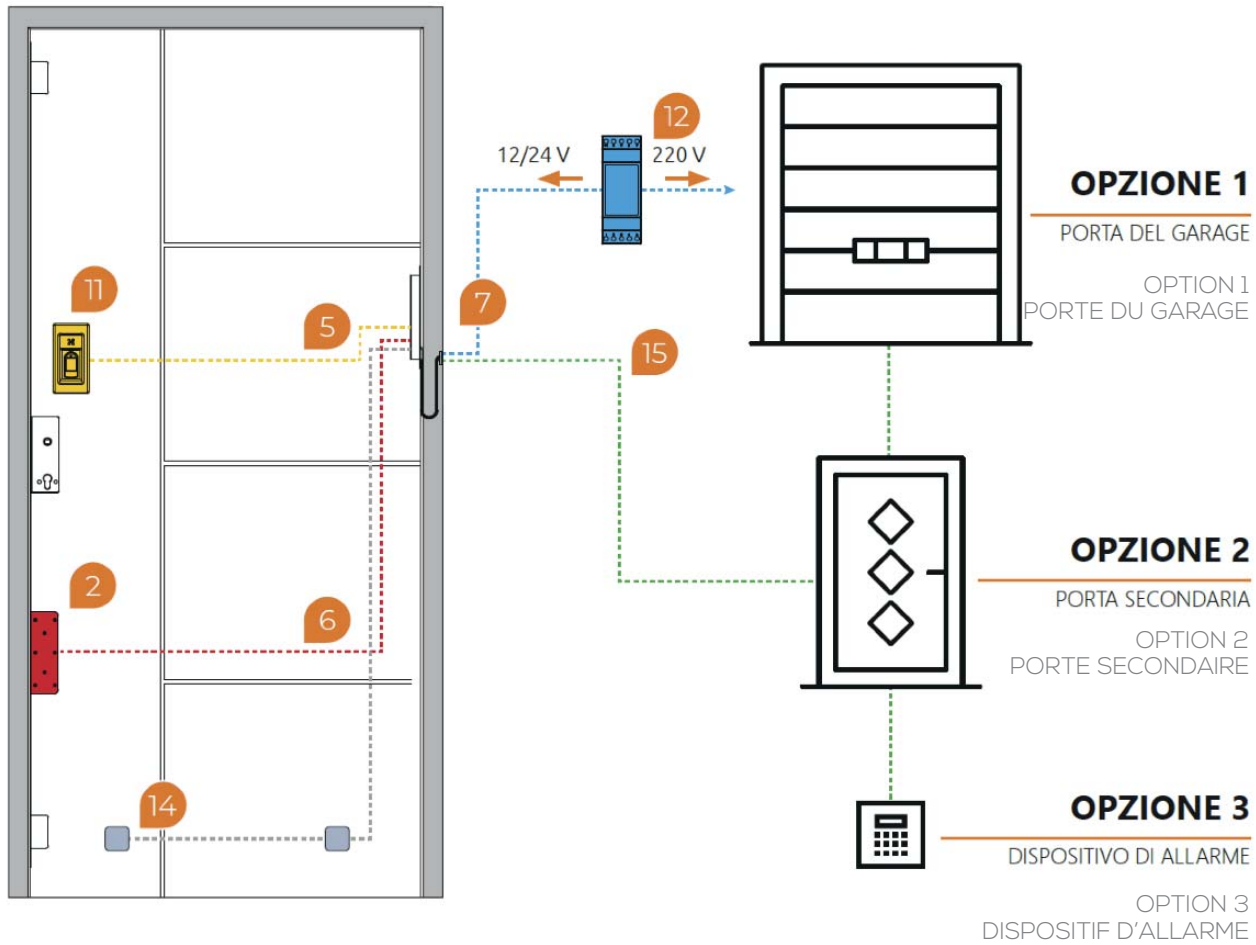

UTILIZZO RELE' 2

Con il lettore biometrico è possibile utilizzare il secondo relè per azionare un secondo dispositivo (allarme, porta del garage, porta laterale, ecc...).

UTILISATION RELAIS 2

Avec le lecteur biométrique, vous pouvez utiliser le deuxième relais pour actionner un deuxième dispositif (alarme, porte de garage, porte latérale, etc...).

TASTIERINO NUMERICO

Il Tastierino numerico ha uno schermo a sfioramento e retroilluminazione blu e consente l'apertura della porta tramite un codice numerico (fino a 100 codici). Il sistema è predisposto per un'apertura da remoto (citofono, collegamento ad un eventuale impianto domotico, ecc...)

SYSTÈME AVEC CODE NUMÉRIQUE

Le système avec code numérique dispose d'un écran tactile avec rétro-éclairage bleu et permet l'ouverture de la porte via un code numérique (jusqu'à 100 codes). Le système peut fonctionner pour une ouverture à distance (interphone, connexion à un éventuel système domotique, etc...)

LUCE LED

Il LED può essere installato sui maniglioni incassati - da MIX E05 a MIX E10. È programmabile tramite APP in diverse funzionalità (sempre acceso, automatico notturno, fasce orarie).

LED DE COURTOISIE

Le LED peut être installé sur les barres de tirage encastrées - de MIX E05 à MIX E10. Il est programmable via APP dans différentes fonctionnalités (toujours allumé, automatique nocturne, créneaux horaires).

QUALITÀ GARANTITA

QUALITÉ GARANTIE
CHOISIR UNE PORTE D'ENTRÉE KOPEN C'EST CHOISIR UN PRODUIT DURABLE, DE QUALITÉ, GARANTI POUR DURER DANS LE TEMPS

SCEGLIERE UNA PORTA DI INGRESSO KOPEN VUOL DIRE SCEGLIERE UN PRODOTTO RESISTENTE, DI QUALITÀ, GARANTITO PER DURARE NEL TEMPO

GARANZIA
Le Porte Kopen sono state ideate per fare di ogni abitazione un luogo di design esclusivo e sicuro. In ogni prodotto si ritrova tutto il sapere del MADE IN ITALY Kopen per essere sempre al fianco di ogni cliente.
Le porte Kopen sono garantite per 15 anni sulla piena funzionalità e sulla verniciatura.

GARANTIE
Les Portes Kopen ont été conçues pour faire de chaque habitation un lieu de design exclusif et sécurisé. Dans chaque produit vous retrouvez tout le savoir-faire du MADE IN ITALY Kopen pour rester toujours à l'écoute de chaque client.
Les portes Kopen sont garanties pendant 15 ans sur le fonctionnement et sur le laquage.

CERTIFICAZIONI

Kopen ha sviluppato un controllo qualità sull'intero processo produttivo, dalla progettazione fino all'imballo e consente di ottimizzare i processi e assicurare il rispetto degli standard del prodotto. Tutti i prodotti sono certificati presso laboratori nazionali ed internazionali del settore per garantire la massima qualità.

CERTIFICATIONS

Kopen a développé un contrôle qualité sur l'ensemble du processus de production, de la conception à l'emballage qui permet d'optimiser les processus et d'assurer le respect des normes du produit. Tous les produits sont certifiés dans des laboratoires nationaux et internationaux du secteur pour garantir la plus haute qualité.

Rapporto di prova / Prüfbericht

Forze di manovra secondo EN 12046-2 (Porte)

Permeabilità all'aria secondo EN 1026

Teruta all'acqua secondo EN 1027

Resistenza al carico del vento secondo EN 12211

Richiedente	KOPEN s.r.l.	Indirizzo	Via SS 5 Bis Sarentina, 67040 Aielli (AQ)
Tipologia	Portoncino ad una anta 1-flg. Tür	Denominazione prodotto	KDS 100
Materiale telaio	Alluminio	Dimensioni	Larghezza / Breite 1110 mm; Altezza / Höhe 2180 mm

Norma prodotto	Finestre e porte	EN 14351-1
Valutazione campione	Forze di manovra	EN 12217 — 4
	Permeabilità all'aria (valore medio)	EN 14351-1 — 4
	Tenuta all'acqua	EN 12208 — 9A
	Resistenza al carico del vento	EN 12210 — C4

Rapporto di prova / Prüfbericht

Rilevamento della resistenza rispetto a:

Carico statico in conformità alla norma EN 1628

Tentativi di effrazione manuale in conformità alla norma EN 1630

Committente	KOPEN s.r.l.	Indirizzo	Via SS 5 Bis Sarentina I-67040 Aielli (AQ)
Denominazione	Porta ad una anta	Identificativo	KDS 100
Materiale telaio	Alluminio	Dimensioni	Larghezza / Breite 1110 mm; Altezza / Höhe 2175 mm

Norma di prodotto	Finestre e porte	EN 14351-1	
Classificazione Oggetto di prova	Carico statico	EN 1627	RC 4
	Tentativo di effrazione manuale	EN 1627	RC 4

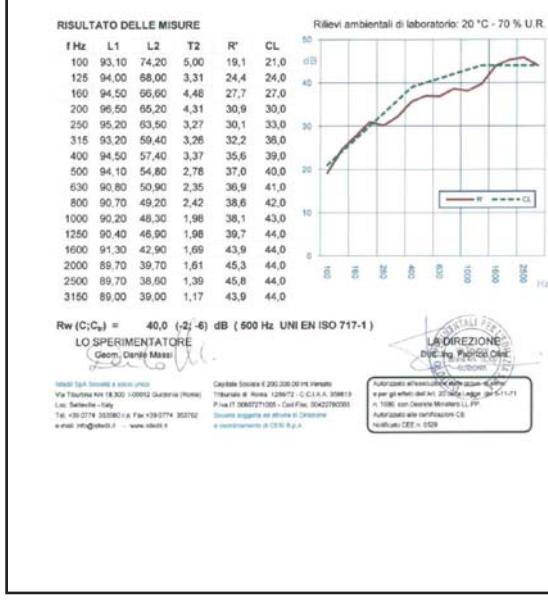

RISULTATO DELLE MISURE

Rilievi ambientali di laboratorio: 20 °C - 70 % U.R.

f Hz	L1	L2	T2	R'	CL
100	93,10	74,20	5,00	19,1	21,0
125	94,00	68,00	3,31	24,4	24,0
160	94,50	66,60	4,48	27,7	27,0
200	96,50	65,20	4,31	30,9	30,0
250	95,20	63,50	3,27	30,1	33,0
315	93,20	59,40	3,26	32,2	36,0
400	94,50	57,40	3,37	35,6	39,0
500	94,10	54,80	2,78	37,0	40,0
630	90,80	50,90	2,35	36,9	41,0
800	90,70	49,20	2,42	38,6	42,0
1000	90,20	48,30	1,98	38,1	43,0
1250	90,40	46,90	1,98	39,7	44,0
1600	91,30	42,90	1,69	43,9	44,0
2000	89,70	39,70	1,61	45,3	44,0
2500	89,70	38,60	1,39	45,8	44,0
3150	89,00	39,00	1,17	43,9	44,0

Rw (C;Ctr) = 40,0 (-2;-6) dB (500 Hz UNI EN ISO 717-1)

LO SPERIMENTATORE Geom. Daniele Massi

LA DIREZIONE DOC. Ing. Pierpaolo Olivi

ASSISTENZA E FORMAZIONE

Per soddisfare ogni esigenza Kopen vanta uno staff dedicato all'assistenza pre e post vendita. Dalla fase di preventivazione e ordine con l'esclusivo CONFIGURATORE fino alla posa in opera, il personale qualificato è in grado di fornire tutto il supporto necessario.

ASSISTANCE ET FORMATION

Pour satisfaire tous les besoins, Kopen dispose d'un personnel dédié à l'assistance avant et après-vente. De la phase de devis et de commande avec le CONFIGURATEUR jusqu'à la pose, le personnel qualifié est en mesure de fournir toute l'assistance nécessaire.

DESIGN ESCLUSIVO

DESIGN EXCLUSIF
CHOISIR UNE PORTE D'ENTRÉE KOPEN C'EST CHOISIR LA LIBERTÉ CONCEPTUELLE POUR UN PRODUIT DE DESIGN, SUR MESURE, VIVANT EN HARMONIE AVEC SON ENVIRONNEMENT.

LA SCELTA DI UNA PORTA DI INGRESSO KOPEN VUOL DIRE SCEGLIERE LA LIBERTÀ PROGETTUALE PER UN PRODOTTO DI DESIGN, SU MISURA, CHE VIVA IN ARMONIA CON IL PROPRIO AMBIENTE.

Le nuove ed esclusive collezioni, frutto di un lungo e laborioso lavoro di un team di designer e progettisti, nasce per soddisfare ogni esigenza architettonica e di arredamento.

Les nouvelles collections, résultat d'un long travail de notre équipe de designers et architectes, sont nées pour répondre à tous les besoins architecturaux et d'aménagement intérieur.

IL DESIGN CHE SEGUE LE DIMENSIONI
Il design delle porte KOPEN si adatta alle dimensioni del prodotto con delle regole di riproporzionamento del disegno, mantenendo identità di progetto e conciliando estetica ed industrializzazione.

LE DESIGN QUI SUIT LES DIMENSIONS
Le design des portes KOPEN s'adapte aux dimensions du produit avec des règles de reproportionnement du design, en maintenant l'identité du projet et en conciliant esthétique et industrialisation.

RICONOSCIMENTI / PRIX

KOPEN

LINEA EFFECT

GAMME

CON UNA SAPIENTE SCELTA E COMBINAZIONE DI FINITURE ED EFFETTI, GLI ESCLUSIVI MODELLI DELLA LINEA EFFECT DI KOPEN SI TRAFORMANO PER ADATTARSI AI DIVERSI STILI DI OGNI ESIGENZA ARCHITETTONICA, DALLE RISTRUTTURAZIONI ALLE NUOVE COSTRUZIONI.

AVEC UN CHOIX JUDICIEUX DE MATÉRIAUX ET UNE COMBINAISON DE FINITIONS ET EFFETS, LES MODÈLES EXCLUSIFS DE LA LIGNE EFFECT DE KOPEN SE TRANSFORMENT POUR S'ADAPTER À TOUS LES STYLES, TANT POUR LA RÉNOVATION QUE POUR LES NOUVELLES CONSTRUCTIONS.

EF 14 KP

FINITURA / *FINITION:* 9006 R TX / 7039 R TX / 9016 R TX

MANIGLIONE / *BARRE DE TIRAGE:* MSX E23 J02 (L 1600 MM / I 1575 MM)

INSERTO / *INSERT:* ALLUMINIO NERO OPACO (20/60 MM) - *ALUMINIUM NOIR MAT (20/60 MM)*

EF 19 KP

FINITURA / *FINITION:* 7039 R TX / 9007 R TX / PK A7

MANIGLIONE / *BARRE DE TIRAGE:* : MSX E40 J02

INSERTO / *INSERT:* : INOX SATINATO
INOX MAT

EF 16 KP

FINITURA / *FINITION:* PK A16

MANIGLIONE / *BARRE DE TIRAGE:* MSX E23 J05 (L 1600 MM / I 1575 MM)

INSERTO / *INSERT:* ALLUMINIO INOX SATINATO (20 MM)
ALUMINIUM INOX MAT (20 MM)

EF 17 KP

FINITURA / *FINITION:* 7037 R TX / 7035 R TX / 9006 R TX

MANIGLIONE / *BARRE DE TIRAGE:* MSX E23 J05 (L 1600 MM / I 1575 MM)

EF 04 KP

FINITURA / *FINITION:* 1013 R TX

MANIGLIONE / *BARRE DE TIRAGE:* MSX E27 J05

INSERTO / *INSERT:* INOX SATINATO
INOX MAT

EF 02 KP

FINITURA / *FINITION:* 7016 R TX / PK A 7

MANIGLIONE / *BARRE DE TIRAGE:* MSX E12 J05

EF 01 KP

FINITURA / *FINITION:* 9007 R TX / PK A 3

MANIGLIONE / *BARRE DE TIRAGE:* MSX E73 J02

ACCESSORI / *ACCESSOIRES:*
LETTORE BIOMETRICO / *LECTEUR BIOMETRIQUE*

TIPOLOGIA COMPOSTA EF 10 KP
FIANCOLUCE DX + SOPRALUCE

TYPOLOGIE COMPOSÉE EF 10 KP
Fixe vitré DX + Imposte

FINITURA / *FINITION:* 7035 R TX / 7037 R TX

MANIGLIONE / *BARRE DE TIRAGE:* MSX E10 J05

VETRO / *VITRAGE:* (J22) SATINATO BIANCO B.E. DECORATO
SABLÉ BLANC B.E DÉCORÉ

INSERTO / *VITRAGE:* ALLUMINIO INOX SATINATO (10mm)
ALUMINIUM INOX MAT (10MM)

ACCESSORI */ ACCESSOIRES:*
LETTORE BIOMETRICO */ LECTEUR BIOMÉTRIQUE*

EF 03 KP

FINITURA / *FINITION:* SK 16 SD

MANIGLIONE / *BARRE DE TIRAGE:* MSX E14 J05

INSERTO / *INSERT:* INOX SATINATO
INOX MAT

EF 06 KP

FINITURA / *FINITION:* 7016 R TX / PK MT12

MANIGLIONE / *BARRE DE TIRAGE:* MIX E02 J05

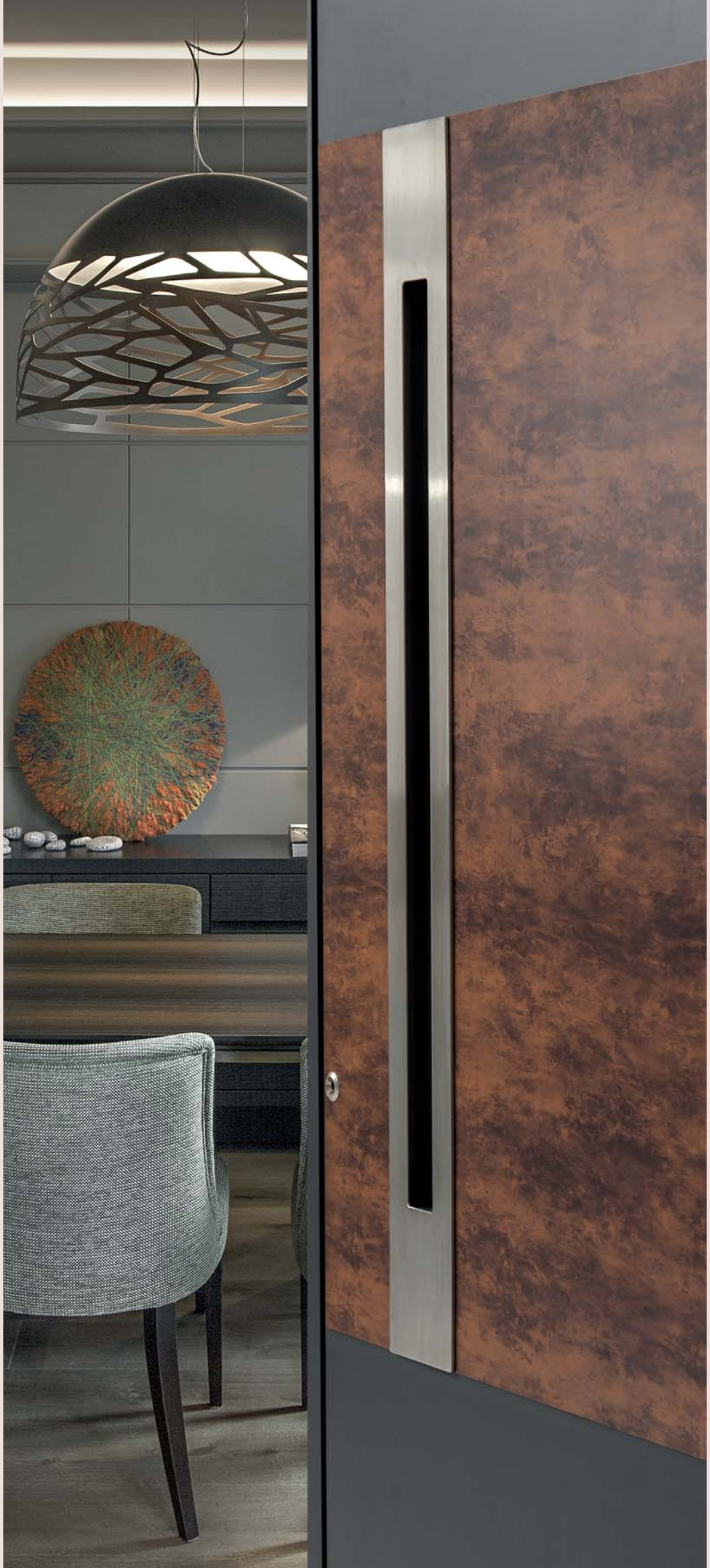

EF 09 KP

FINITURA / *FINITION:* 1019 R TX / PK A16

MANIGLIONE / *BARRE DE TIRAGE:* MIX E03 J05

EF 11 KP

FINITURA / *FINITION:* 9005 R TX / PK A16

MANIGLIONE / *BARRE DE TIRAGE:* MSX E34 J05

EF 10 KP

FINITURA / *FINITION:* 7035 R TX / 7037 R TX

MANIGLIONE / *BARRE DE TIRAGE:* MSX E10 J05

VETRO / *VITRAGE:* (J22) SATINATO BIANCO B.E. DECORATO
SABLÉ BLANC B.E DÉCORÉ

INSERTO / *INSERT:* ALLUMINIO INOX SATINATO (10 MM)
ALUMINIUM INOX MAT (10 MM)

ACCESSORI */ ACCESSOIRES:*
LETTORE BIOMETRICO */ LECTEUR BIOMÉTRIQUE*

EF 18 KP

FINITURA / *FINITION:* 7006 R TX / 1019 R TX

MANIGLIONE / *BARRE DE TIRAGE:* MSX E38 J02

VETRO / *VITRAGE:* (J14) SATINATO BRONZO B.E. / *SABLÉ BRONZE B.E*

EF 12 KP

FINITURA / *FINITION:* 7016 R TX / 9006 R TX

MANIGLIONE / *BARRE DE TIRAGE:* MSX E12 J05

VETRO / *VITRAGE:* (J20) DESIGN FILI B.E.
DESIGN FILI B.E.

EF 13 KP

FINITURA / *FINITION:* 8017 R TX / 1019 R TX

MANIGLIONE / *BARRE DE TIRAGE:* MSX E10 J05

VETRO / *VITRAGE:* (J14) SATINATO BRONZO B.E.
SABLÉ BRONZE B.E.

KOPEN

LINEA VITRUM

GAMME

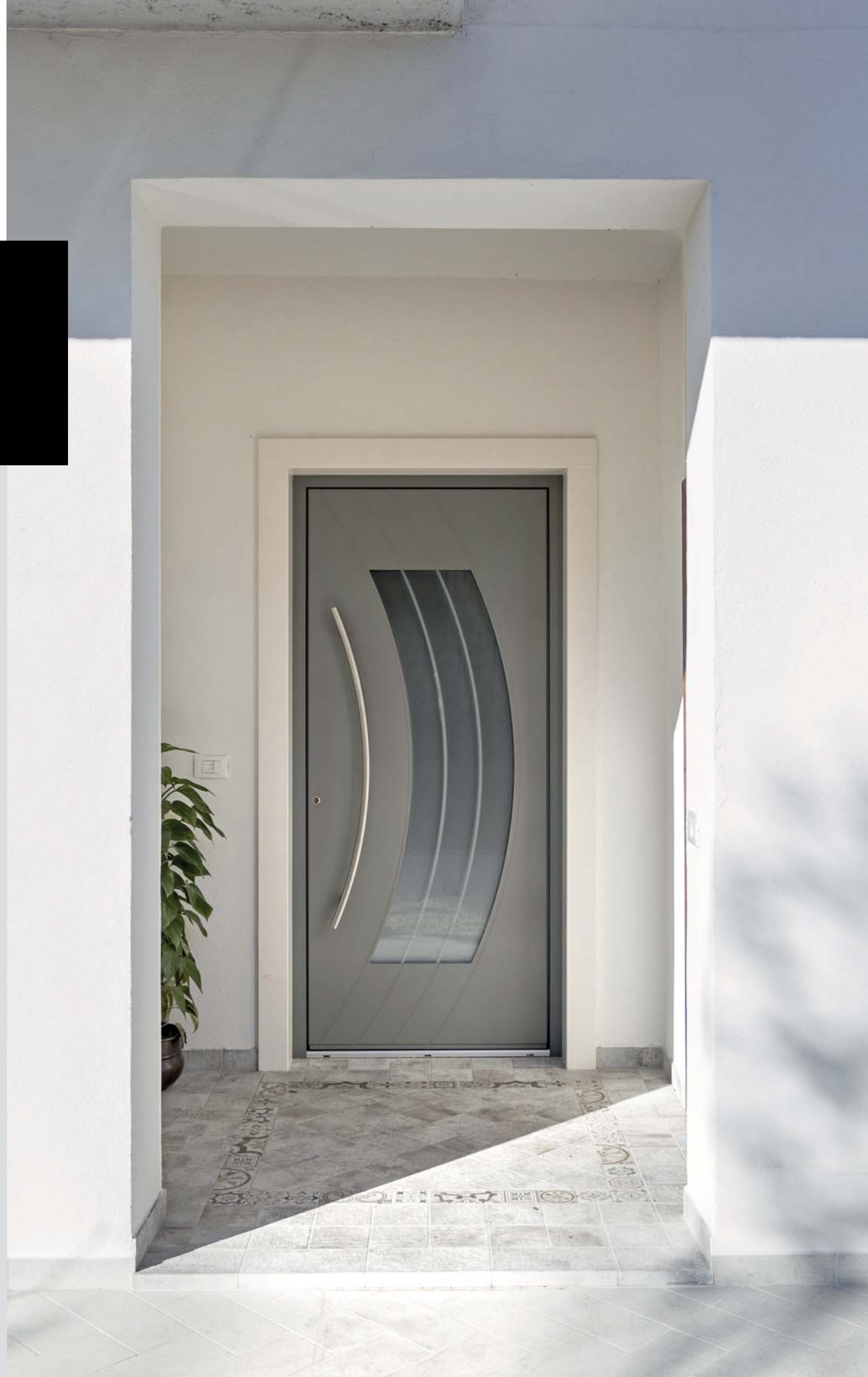

LA LINEA VITRUM DI KOPEN PRESENTA UNA SELEZIONE DI MODELLI DI DESIGN CON IL VETRO CHE DIVENTA ASSOLUTO PROTAGONISTA DELLO STILE ARCHITETTONICO, CONFERENDO ALLE PORTE KOPEN UN ALTO GRADO DI RAFFINATEZZA SIA SOTTO IL PROFILO SENSORIALE CHE DELLA DIFFUSIONE LUMINOSA NEGLI AMBIENTI.

LA GAMME VITRUM DE KOPEN PRÉSENTE UNE SÉLECTION DE MODÈLES DE DESIGN DONT LE VITRAGE DEVIENT L'ÉLÉMENT PRINCIPAL, CONFÉRANT À LA PORTE UN HAUT NIVEAU DE RAFFINEMENT TANT AU NIVEAU SENSORIEL QUE POUR L'APPORT DE LUMIÈRE DANS LES PIÈCES.

VI 17 KP

FINITURA / *FINITION:* 9006 R TX

MANIGLIONE / BARRE DE TIRAGE: MSX E12 J05

VETRO / VITRAGE: (J22) SATINATO BIANCO B.E. DECORATO
SABLÉ BLANC B.E. DECORÉ

VI 02 KP

FINITURA / *FINITION:* 8017 R TX

MANIGLIONE / BARRE DE TIRAGE: MSX E01 J05

VETRO / VITRAGE: (J22) SATINATO BIANCO B.E.
SABLÉ BLANC B.E.

VI 01 KP

FINITURA / *FINITION:* PK A7

MANIGLIONE / BARRE DE TIRAGE: MSX E14 J05

VETRO / GLASS: (J22) SATINATO BIANCO B.E.
SABLÉ BLANC B.E

VI 06 KP

FINITURA / *FINITION:* 9007 R TX

MANIGLIONE / *BARRE DE TIRAGE:* MSX E40 J02

VETRO / VITRAGE: (J22) SATINATO BIANCO B.E.
SABLÉ BLANC B.E.

ACCESSORI */ ACCESSOIRES:*
LETTORE BIOMETRICO */ LECTEUR BIOMÉTRIQUE*

VI 15 KP

FINITURA / *FINITION:* 7037 R TX

MANIGLIONE / BARRE DE TIRAGE:
MSX E23 J05 TUTTA LARGHEZZA */ SUR TOUTE LA LARGEUR*

VETRO / VITRAGE: (J22) SATINATO BIANCO B.E.
SABLÉ BLANC B.E

VI 05 KP

FINITURA / *FINITION:* PK A3

MANIGLIONE / *BARE DE TIRAGE:* MSX E04 J05

VETRO / VITRAGE: (J22) SATINATO BIANCO B.E.
SABLÉ BLANC B.E.

INSERTO / *INSERT:*
ALLUMINIO INOX SATINATO (10 MM)
ALUMINIUM INOX MAT (10 MM)

VI 03 KP

FINITURA / *FINITION:* 7016 R TX

MANIGLIONE / BARE DE TIRAGE: MSX E14 J05

VETRO / VITRAGE: (J22) SATINATO BIANCO B.E.
SABLÉ BLANC B.E

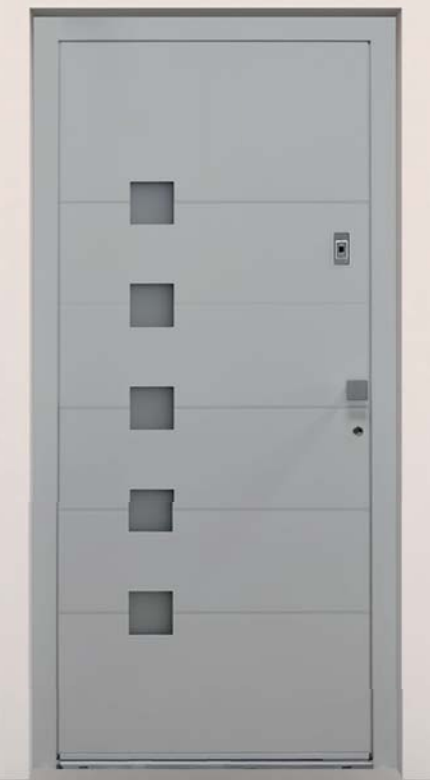

VI 07 KP

FINITURA / *FINITION:* 9006 R TX

POMOLO / *BOUTON:* POM E05 J01

VETRO / *VITRAGE:* (J15) SATINATO FUME' B.E.
SATINÉ FUMÉ B.E.

ACCESSORI */ ACCESSOIRES:*
LETTORE BIOMETRICO */ LECTEUR BIOMETRIQUE*

VI 08 KP

FINITURA / *FINITION:* 7016 R TX

MANIGLIONE / *BARE DE TIRAGE:* MSX E12 J05

VETRO */ VITRAGE:* (J22) SATINATO BIANCO B.E.
SATINÉ BLANC B.E.

ACCESSORI */ ACCESSOIRES:*
TASTIERINO NUMERICO / *CLAVIER NUMÉRIQUE*

VI 11 KP

FINITURA / *FINITION:* 3003 R TX

MANIGLIONE / *BARE DE TIRAGE:* MSX E13 J05

VETRO / VITRAGE: (J22) SATINATO BIANCO B.E.
SABLÉ BLANC B.E.

VI 12 KP

FINITURA / *FINITION:* 1019 R TX

MANIGLIONE / *BARRE DE TIRAGE:* MSX E14 J05

VETRO / VITRAGE: (J14) SATINATO BRONZO B.E.
SABLÉ BRONZE B.E.

VI 12 KP
2 ANTE SIMMETRICHE

(ANTA SECONDARIA VETRATA)

2 VANTAUX SYMÉTRIQUES
(VANTAIL SECONDAIRE VITRÉ)

FINITURA / *FINITION:* SK 16 SD

MANIGLIONE / *BARRE DE TIRAGE*: MSX E39 J05

VETRO / VITRAGE: (J14) SATINATO BRONZO B.E.
SABLÉ BRONZE B.E.

VI 13 KP

FINITURA / *FFINITION:* 9016 R TX

MANIGLIONE / *BARRE DE TIRAGE:* MSX E13 J05

VETRO / *VITRAGE:* (J22) SATINATO BIANCO B.E
SABLÉ BLANC B.E.

VI 04 KP

FINITURA / *FINITION:* 7006 R TX

MANIGLIONE / *BARRE DE TIRAGE:* MSX E12 J05

VETRO / *VITRAGE:* (J22) SATINATO BIANCO B.E
SABLÉ BLANC B.E.

VI 14 KP

FINITURA / *FINITION:* 6021 R TX

MANIGLIONE / *BARRE DE TIRAGE:* MSX E10 J05

VETRO / *VITRAGE:* (J22) SATINATO BIANCO B.E
SABLÉ BLANC B.E.

ACCESSORI */ ACCESSOIRES:*
TASTIERINO NUMERICO / *CLAVIER NUMÉRIQUE*

VI 18 KP - 2 ANTE ASIMMETRICHE

(ANTA SECONDARIA VETRATA)

2 VANTAUX ASYMÉTRIQUES
(VANTAIL SECONDAIRE VITRÉ)

FINITURA / *FINITION:* 9007 R TX

POMOLO / BOUTON: POM E01 J01

VETRO / *VITRAGE:* (J22) SATINATO BIANCO B.E
SABLÉ BLANC B.E.

VI 18 KP

FINITURA / *FINITION:* 6005 R TX

MANIGLIONE / *BARRE DE TIRAGE:* MSX E12 J05

VETRO / *VITRAGE:* (J22) SATINATO BIANCO B.E
SABLÉ BLANC B.E.

VI 19 KP

FINITURA / *FINITION:* PK A18

MANIGLIONE / *BARRE DE TIRAGE:* MSX E13 J05

VETRO / *VITRAGE:* (J22) SATINATO BIANCO B.E
SABLÉ BLANC B.E.

VI 21 KP

FINITURA / *FINITION:* PK A18

POMOLO / *BOUTON:* POM E02 J01

VETRO / *VITRAGE:* (J22) SATINATO BIANCO B.E
SABLÉ BLANC B.E.

INSERTO / INSERT : INOX SATINATO (30 MM)
ALUMINIUM INOX MAT (30 MM)

VI 16 KP

FINITURA / *FINITION:* 9006 R TX

MANIGLIONE / *BARRE DE TIRAGE:* MSX E10 J05

VETRO / *VITRAGE:* (J22) SATINATO BIANCO B.E DECORATO
SABLÉ BLANC B.E DÉCORÉ

LINEA
LUMIERE
GAMME

LU 01 KP

FINITURA / *FINITION:* PK A3

MANIGLIONE / *BARRE DE TIRAGE:* MSX E26 J02
TUTTA ALTEZZA */ SUR TOUTE LA HAUTEUR*

VETRO / *VITRAGE:* (J22) SATINATO FUME' B.E.
SABLÉ FUMÉ B.E

TIPOLOGIA COMPOSTA LU 01 KP +
FIANCOLUCE DX

2 VANTAUX ASYMÉTRIQUES
(VANTAIL SECONDAIRE VITRÉ)

FINITURA / *FINITION:* 7001 RTX

MANIGLIONE / *BARRE DE TIRAGE:* MSX E06 J05

VETRO / *VITRAGE:* (J22) SATINATO BIANCO B.E.
SABLÉ BLANC B.E

LU 01 KP
2 ANTE ASIMMETRICHE

2 VANTAUX ASYMÉTRIQUES

FINITURA / *FINITION:* 9006 RTX

POMOLO / *BOUTON:* POM E01 J01

VETRO / *VITRAGE:* (J22) SATINATO BIANCO B.E.
SABLÉ BLANC B.E

LU 01 KP - BILICO/PIVOT

FINITURA / *FINITION:* 9005 RTX

VETRO / *VITRAGE:* (J22) SATINATO BIANCO B.E.
SABLÉ BLANC B.E

MODELLO LU 01 KP (LUMIERE)
ANTA "TUTTO VETRO" CON FERMAVETRO SU LATO INTERNO
(NON REMOVIBILE) E SPESSORE VETRO CAMERA DI 38/52 MM.

VANTAIL "TOUT EN VERRE" AVEC FERMOIR SUR LA FACE INTÉRIEURE (NON AMOVIBLE)
ET ÉPAISSEUR DE LA CHAMBRE DE 38/52 MM

KOPEN

LINEA STYLE

GAMME

IL DESIGN DELLE PORTE DELLA LINEA STYLE DI KOPEN OFFRE UNA SELEZIONE DI MODELLI CON SCHEMI DI PARTIZIONE REGOLARI, VALORIZZATI DA RAFFINATI INSERTI IN ALLUMINIO. CIÒ RENDE OGNI PORTA UNA PROPOSTA ATTUALE E POLIEDRICA, IN CUI L'USO SAPIENTE DELL'ACCESSORIO E DELLA FINITURA NE CONSENTONO L'INTEGRAZIONE CON OGNI STILE ARCHITETTONICO.

LE DESIGN DES PORTES DE LA GAMME STYLE DE KOPEN PROPOSE UNE SÉLECTION DE MODÈLES AVEC DES DESSINS RÉGULIERS, VALORISÉS PAR DES INSERTS RAFFINÉS EN ALUMINIUM. CELA FAIT DE CHAQUE PORTE UNE PROPOSITION TRÈS ACTUELLE ET MULTI-FACETTES, DANS LAQUELLE L'UTILISATION JUDICIEUSE DE L'ACCESSOIRE ET DE LA FINITION LUI PERMET D'ÊTRE INTÉGRÉE À TOUS LES STYLES ARCHITECTURAUX.

ST 01 KP

FINITURA / *FINITION:* 7016 R TX

MANIGLIONE / *BARRE DE TIRAGE:* MSX E13 J05

INSERTO / *INSERT:* ALLUMINIO INOX SATINATO (10 MM)
ALUMINIUM INOX MAT (10 MM)

ACCESSORI / *ACCESSOIRES:* TASTIERINO NUMERICO / *CLAVIER NUMÉRIQUE*

ST 02 KP

FINITURA / *FINITION:* 7001 RTX

MANIGLIONE / *BARRE DE TIRAGE:* MSX E14 J05

INSERTO / *INSERT:* ALLUMINIO INOX SATINATO (10/60 MM)
ALUMINIUM INOX MAT (10/60 MM)

ST 09 KP

FINITURA / *FINITION:* PK A3

MANIGLIONE / *BARRE DE TIRAGE:* MSX E63 J02

INSERTO / *INSERT:* ALLUMINIO NERO OPACO (20/60 MM)
ALUMINIUM NOIR MAT (20/60 MM)

ACCESSORI / *ACCESSOIRES:*
LETTORE BIOMETRICO / *LECTEUR BIOMÉTRIQUE*

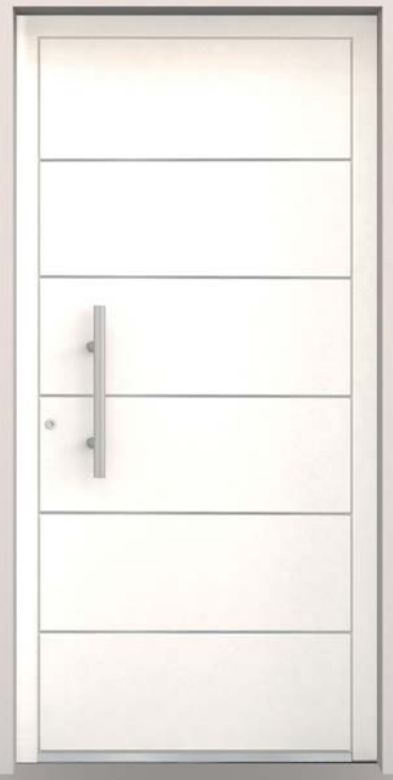

ST 10 KP

FINITURA / *FINITION:* 9016 RTX

MANIGLIONE / *BARRE DE TIRAGE:* MSX E04 J05

INSERTO / *INSERT:*
ALLUMINIO INOX SATINATO (10 MM)
ALUMINIUM INOX MAT (10 MM)

ST 05 KP

FINITURA / *FINITION:* 8014 RTX

MANIGLIONE / *BARRE DE TIRAGE:* MIX E02 J05

INSERTO / *INSERT:*
ALLUMINIO INOX SATINATO (10 MM)
ALUMINIUM INOX MAT (10 MM)

ACCESSORI / *ACCESSOIRES:*
SPI K01 J11 SPIONCINO / *JUDAS*

ST 07 KP

FINITURA / *FINITION:* 9006 RTX

MANIGLIONE / *BARRE DE TIRAGE:* MSX E13 J05

INSERTO / *INSERT:* ALLUMINIO INOX SATINATO (10 MM)
ALUMINIUM INOX MAT (10 MM)

ACCESSORI / *ACCESSOIRES:*
LETTORE BIOMETRICO / *LECTEUR BIOMÉTRIQUE*

ST 04 KP

FINITURA / *FINITION:* PK MT12

MANIGLIONE / *BARRE DE TIRAGE:* MSX E12 J05

INSERTO / *INSERT:* ALLUMINIO INOX SATINATO (10 MM)
ALUMINIUM INOX MAT (10 MM)

ST 04 KP
2 ANTE ASIMMETRICHE

2 VANTAUX ASYMÉTRIQUES

FINITURA / *FINITION:* 7016 R TX

MANIGLIONE / *BARRE DE TIRAGE:* MSX E13 J05

INSERTO / *INSERT:* ALLUMINIO INOX SATINATO (10 MM)
ALUMINIUM INOX MAT (10 MM)

ST 08 KP

FINITURA / *FINITION:* 7037 R TX

MANIGLIONE / *BARRE DE TIRAGE:* MSX E12 J05

INSERTO / *INSERT:* ALLUMINIO INOX SATINATO (10 MM)
ALUMINIUM INOX MAT (10 MM)

INSERTI / INSERT

DIMENSIONI / DIMENSIONS

10 mm	10 mm	10 mm	10 mm
	20 mm		20 mm
	60 mm		60 mm

KOPEN

LINEA PURE

GAMME

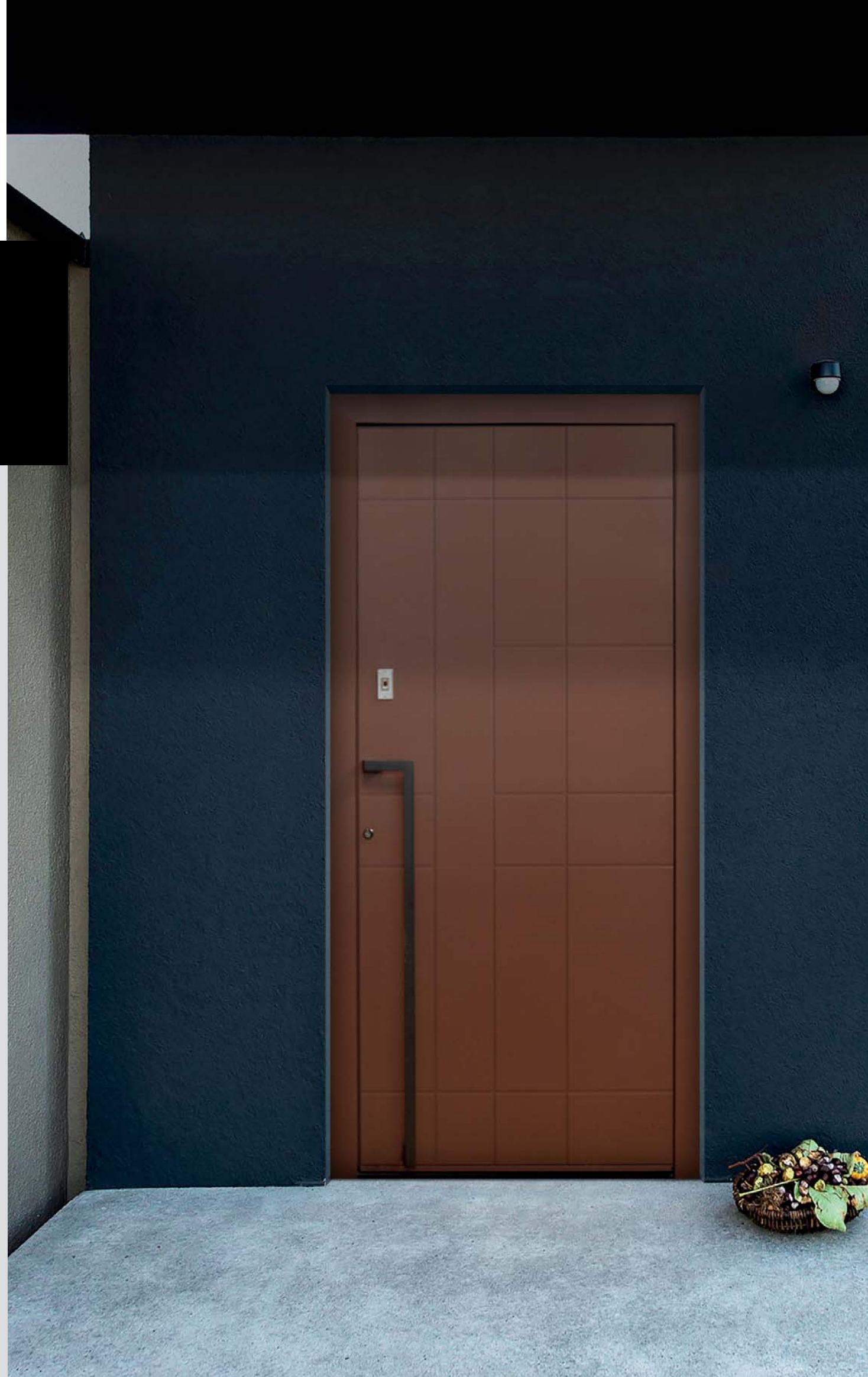

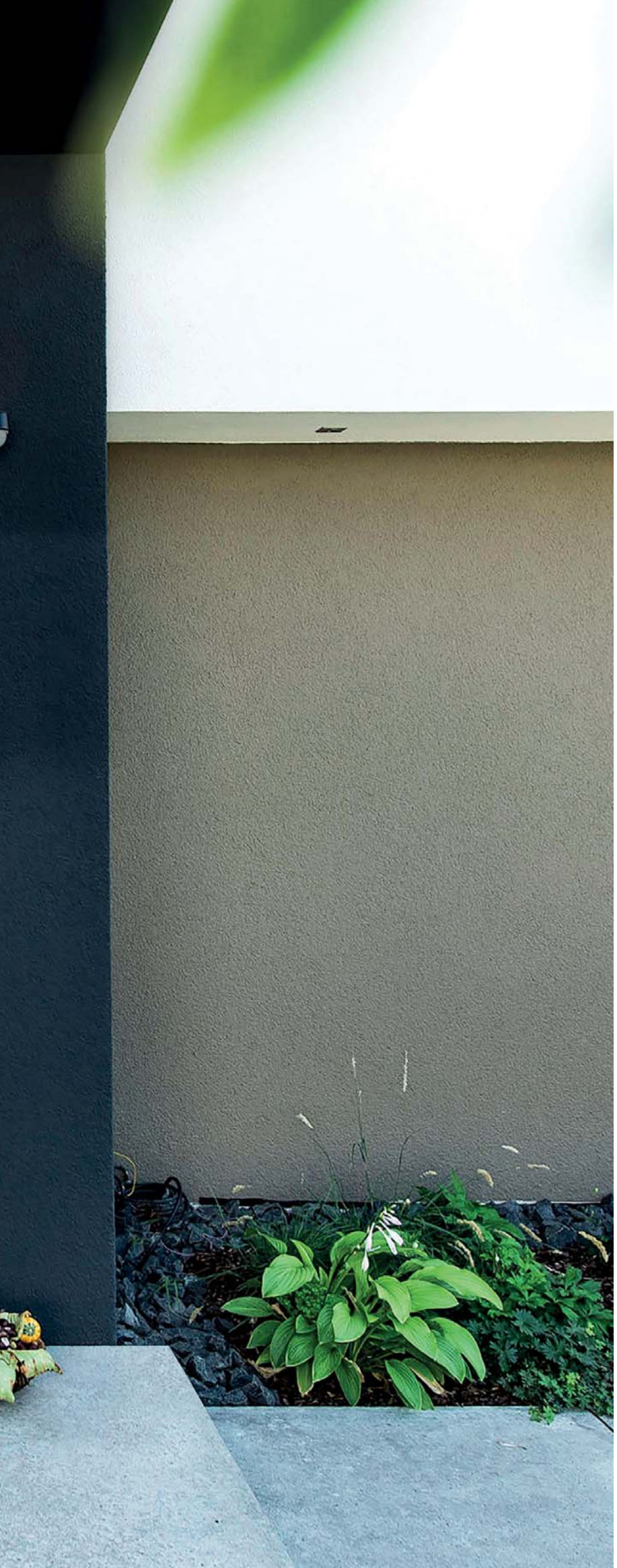

PARTITURE GEOMETRICHE DEFINITE DA SOTTILI FRESATURE O INCISIONI, FORME ARTISTICHE ORIGINALI E SUDDIVISIONI MODULARI. LA RICERCA DI PARTICOLARI DI DESIGN CONFLUISCE NEL CARATTERE MINIMAL ED ELEGANTE DELLE PORTE DELLA LINEA PURE DI KOPEN.

LA GÉOMÉTRIE EST SOULIGNÉE PAR UN FRAISAGE FIN, DES FORMES ARTISTIQUES ORIGINALES ET DES DIVISIONS MODULAIRES. LA RECHERCHE DES DÉTAILS DE DESIGN S'ALLIENT DANS LE CARACTÈRE MINIMALISTE ET ÉLÉGANT DES PORTES DE LA GAMME PURE DE KOPEN.

PU 02 KP

FINITURA / *FINITION:* 9007 R TX

MANIGLIONE / *BARRE DE TIRAGE::* MSX E03 J05

LAVORAZIONE / *DESIGN:*
PANTOGRAFATO FRESATO
PANTOGRAPHE FRAISÉ

PU 01 KP

FINITURA / *FINITION:* 7016 R TX

MANIGLIONE / *BARRE DE TIRAGE:* MSX E12 J05

PU 03 KP

FINITURA / *FINITION:* SK 16 SD

MANIGLIONE / *BARRE DE TIRAGE:* MSX E23 J05
TUTTA ALTEZZA */ SUR TOUTE LA HAUTEUR*

LAVORAZIONE / *DESIGN:*
PANTOGRAFATO FRESATO / *PANTOGRAPHE FRAISÉ*

PU 04 KP

FINITURA / *FINITION:* 7035 R TX

MANIGLIONE / *BARRE DE TIRAGE:* MSX E14 J05

LAVORAZIONE / *DESIGN:*
PANTOGRAFATO FRESATO
PANTOGRAPHE FRAISÉ

PU 08 KP

FINITURA / *FINITION:* 8017 RTX

MANIGLIONE / *BARRE DE TIRAGE:* MSX E40 J02

ACCESSORI */ ACCESSOIRES:*
LETTORE BIOMETRICO / *LECTEUR BIOMÉTRIQUE*

LAVORAZIONE / *DESIGN:*
PANTOGRAFATO FRESATO
PANTOGRAPHE FRAISÉ

PU 09 KP

FINITURA / *FINITION:* 7016 R TX

MANIGLIONE / *BARRE DE TIRAGE:*
MSX E26 J05 (L 500 MM / I 470 MM)

LAVORAZIONE / *DESIGN:*
PANTOGRAFATO FRESATO
PANTOGRAPHE FRAISÉ

PU 14 KP

FINITURA / *FINITION:* SK 16 SD

MANIGLIONE / *BARRE DE TIRAGE:* MSX E12 J05

LAVORAZIONE / *DESIGN:*
PANTOGRAFATO FRESATO
PANTOGRAPHE FRAISÉ

PU 16 KP

FINITURA / *FINITION:* 7001 R TX

MANIGLIONE / *BARRE DE TIRAGE:* MSX E13 J05

ACCESSORI / *ACCESSOIRES:*
LETTORE BIOMETRICO / *LECTEUR BIOMÉTRIQUE*

LAVORAZIONE / *DESIGN:*
PANTOGRAFATO FRESATO
PANTOGRAPHE FRAISÉ

PU 12 KP

FINITURA / *FINITION:* 7001 R TX

MANIGLIONE / *BARRE DE TIRAGE:* MSX E13 J05

LAVORAZIONE / *DESIGN:*
PANTOGRAFATO FRESATO
PANTOGRAPHE FRAISÉ

PU 17 KP

FINITURA / *FINITION:* 7037 R TX

MANIGLIONE / *BARRE DE TIRAGE:* MSX E12 J05

LAVORAZIONE / *DESIGN:*
PANTOGRAFATO FRESATO
PANTOGRAPHE FRAISÉ

PU 15 KP

FINITURA / *FINITION:* 7016 R TX

MANIGLIONE / *BARRE DE TIRAGE:* MSX E12 J05

LAVORAZIONE / *DESIGN:*
PANTOGRAFATO FRESATO
PANTOGRAPHE FRAISÉ

PU 02 KP
2 ANTE ASIMMETRICHE
2 VANTAUX ASYMÉTRIQUES

FINITURA / *FINITION:* 9007 R TX

MANIGLIONE / *BARRE DE TIRAGE:* MSX E04 J05

LAVORAZIONE / *DESIGN:*
PANTOGRAFATO FRESATO / *PANTOGRAPHE FRAISÉ*

PU 03 KP
2 ANTE ASIMMETRICHE
(ANTA SECONDARIA VETRATA)

2 VANTAUX ASYMÉTRIQUES
(VANTAIL SECONDAIRE VITRÉ)

POMOLO/ *BOUTON:* POM E01 J01

VETRO / *VITRAGE:*
(J22) SATINATO BIANCO B.E. / *SABLÉ BLANC B.E*

ACCESSORI / *ACCESSOIRES:*
SPI K01 J11 SPIONCINO / *JUDAS*

LAVORAZIONE / *DESIGN:*
PANTOGRAFATO FRESATO / *PANTOGRAPHE FRAISÉ*

PU 18 KP

FINITURA / *FINITION:* 7037 R TX

MANIGLIONE / *PBARRE DE TIRAGE:* MSX E39 J05

LAVORAZIONE / *DESIGN:*
PANTOGRAFATO FRESATO / *PANTOGRAPHE FRAISÉ*

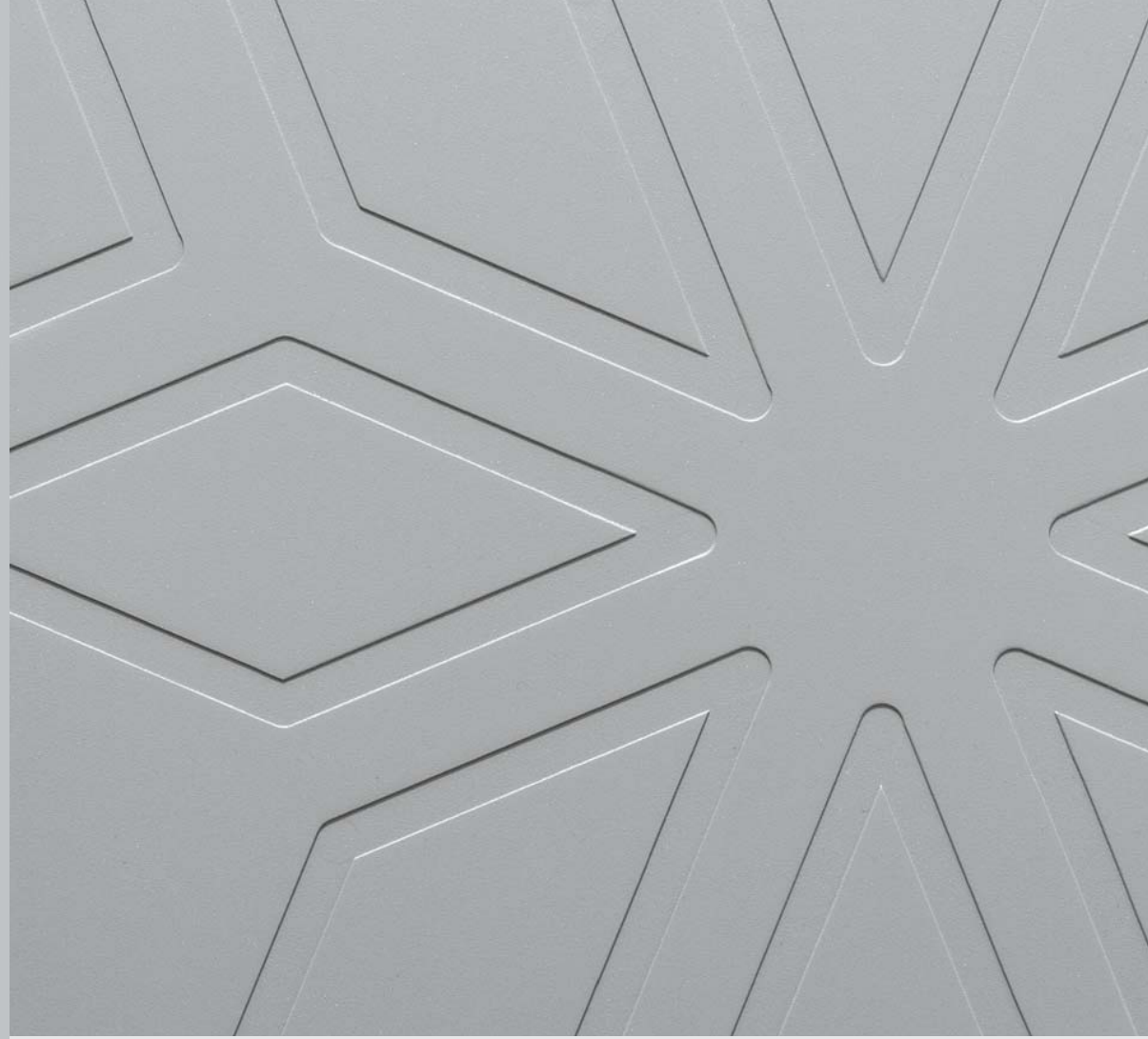

DETTAGLIO CON LAVORAZIONE A FRESATURA
DÉTAIL PROCÉDÉ DE FRAISAGE

DETTAGLIO CON LAVORAZIONE A INCISIONE
DÉTAIL PROCÉDÉ DE GRAVURE

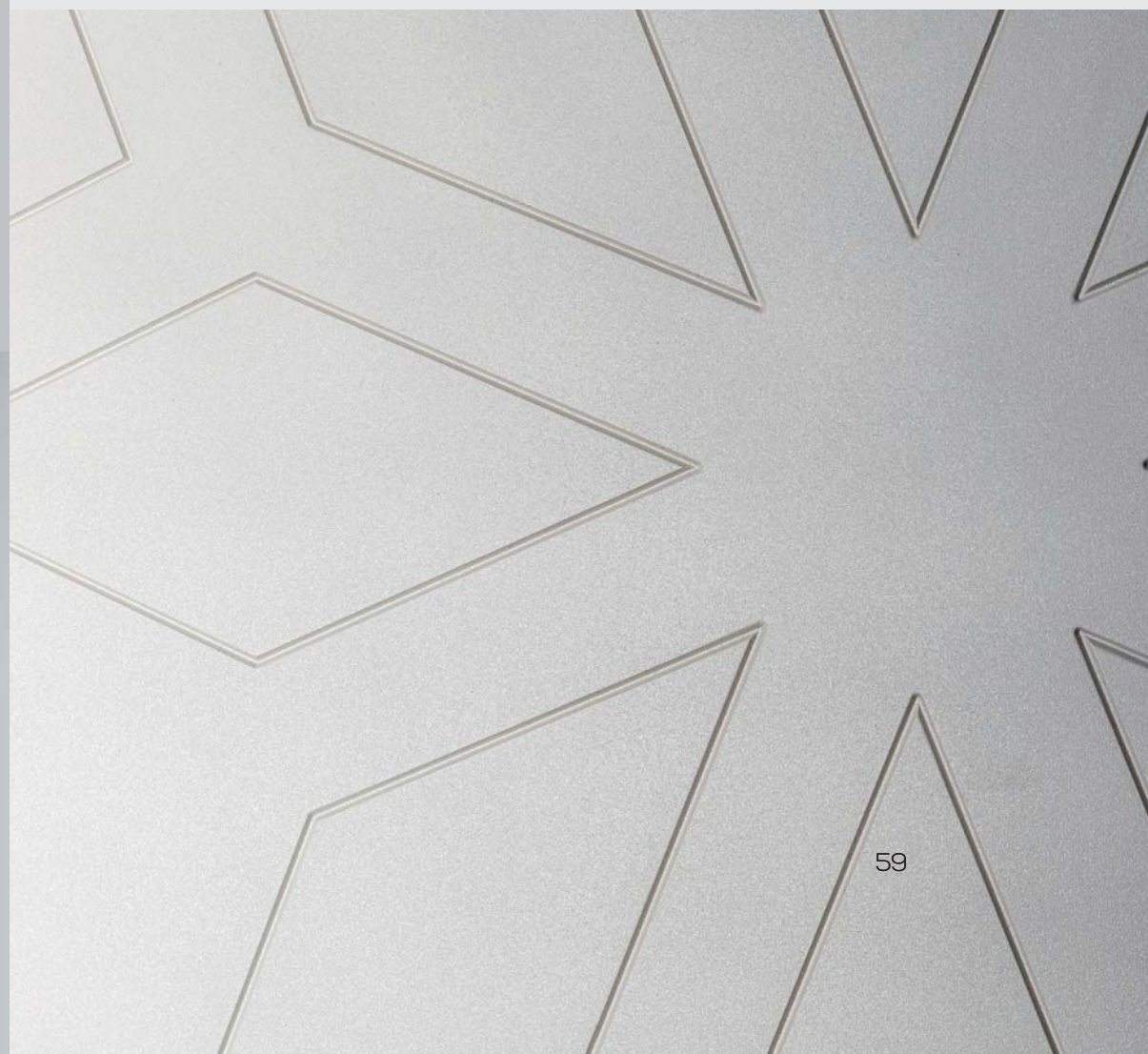

PU 20 KP

FINITURA / *FINITION:* PK A16

MANIGLIONE / *BARRE DE TIRAGE:* MSX E13 J05

LAVORAZIONE / *DESIGN:*
PANTOGRAFATO INCISO
PANTOGRAPHE GRAVÉ

PU 21 KP

FINITURA / *FINITION:* PK T2

MANIGLIONE / *BARRE DE TIRAGE:* MSX E03 J05

LAVORAZIONE / *DESIGN:*
PANTOGRAFATO INCISO
PANTOGRAPHE GRAVÉ

DETTAGLIO CON LAVORAZIONE A INCISIONE
DETAIL AVEC GRAVURE

PU 22 KP

FINITURA / *FINITION:* PK A7

MANIGLIONE / *BARRE DE TIRAGE:* MSX E74 J02

ACCESSORI / *ACCESSOIRES:*
LETTORE BIOMETRICO / *LECTEUR BIOMÉTRIQUE*

LAVORAZIONE / *DESIGN:* PANTOGRAFATO INCISO
PANTOGRAPHE GRAVÉ

PU 23 KP

FINITURA / *FINITION:* 9006 R TX

MANIGLIONE / *BARRE DE TIRAGE:* MSX E14 J05

LAVORAZIONE / *DESIGN:*
PANTOGRAFATO INCISO
PANTOGRAPHE GRAVÉ

PU 24 KP

FINITURA / *FINITION:* 1019 R TX

MANIGLIONE / *BARRE DE TIRAGE:* MSX E26 J05
(L 500 MM / I 470 MM)

LAVORAZIONE / *DESIGN:*
PANTOGRAFATO INCISO
PANTOGRAPHE GRAVÉ

KOPEN

LINEA CLASSIC

GAMME

UNA CORNICE A RILIEVO CONFERISCE ALLE PORTE DELLA LINEA CLASSIC DI KOPEN QUEL CARATTERE DI ELEGANZA E RICERCATEZZA CHE BEN SI ABBINANO ALLO STILE CLASSICO E SENZA TEMPO DELLE ABITAZIONI TRADIZIONALI.

UN CADRE EN RELIEF DONNE AUX PORTES DE LA GAMME CLASSIC DE KOPEN UN CARACTÈRE D'ÉLÉGANCE ET DE RAFFINEMENT QUI S'ACCORDE PARFAITEMENT AVEC LE STYLE TRADITIONNEL ET INTEMPOREL DES MAISONS TRADITIONNELLES.

CL 01 KP

FINITURA / *FINITION:* : 8017 R TX

POMOLO / *BOUTON:* POM E01 J01

CL 06 KP

FINITURA / *FINITION:* PK A16

POMOLO GIREVOLE / *BOUTON ROTATIF:* POM E10 J10

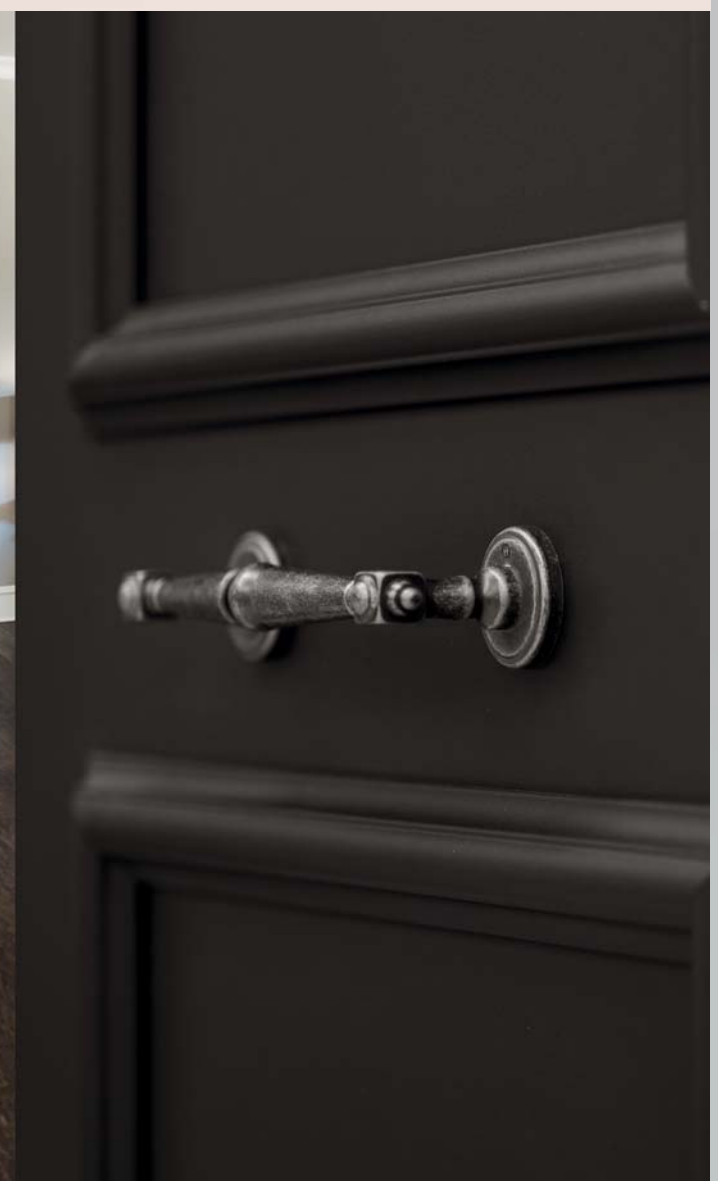

CL 03 KP

FINITURA / *FINITION:* PK A3

POMOLO / *BOUTON:* POM E01 J01

ACCESSORI / *ACCESSOIRES:*
SPI K01 J11 SPIONCINO / *JUDAS*

CL 05 KP

FINITURA / *FINITION:* PK A7

MANIGLIONE / *BARRE DE TIRAGE:* MSX E28 J10

CL 04 KP

FINITURA / *FINITION:* 9006 RTX

POMOLO / *BOUTON:* POM E01 J01

KOPEN

LINEA FRAME

GAMME

LA RICERCA DELLA FORMA ARTISTICA DELLE PORTE DELLA LINEA FRAME DI KOPEN NASCE DALL'ANALISI DEI MOTIVI ARCHITETTONICI DELLE PRINCIPALI CITTÀ EUROPEE CHE TROVANO ESPRESSIONE NEL PARTICOLARE MOTIVO GEOMETRICO DELLE BUGNATURE.

LA RECHERCHE DE LA FORME ARTISTIQUE DES PORTES DE LA GAMME FRAME DE KOPEN EST NÉE DE L'ANALYSE DES MOTIFS ARCHITECTURAUX DES ANCIENNES PORTES DES GRANDES VILLES EUROPÉENNES, EXPRIMÉE AVEC LE MOTIF GÉOMÉTRIQUE DES MOULURES.

FR 01 KP

FINITURA / *FINITION:* 3003 R TX

MANIGLIONE / *BARRE DE TIRAGE:* MSX E31 J03

ACCESSORI / *ACCESSOIRES:* BAT E02 J03
BATTENTE / *HEURTOIR*

FR 02 KP

FINITURA / *FINITION:* SK 16 SD

MANIGLIONE / *BARRE DE TIRAGE:* MSX E03 J05

FR 04 KP

FINITURA / *FINITION:* PK A7

MANIGLIONE / *BARRE DE TIRAGE:* MSX E27 J05

ACCESSORI / *ACCESSOIRES:*
SPI K01 J11 SPIONCINO / *JUDAS*

FR 05 KP

FINITURA / *FINITION:* 9007 R TX

MANIGLIONE / *BARRE DE TIRAGE:* *MSX E34 J05*

ACCESSORI / *ACCESSOIRES:* SPI K01 J11SPIONCINO / *JUDAS*

FR 06 KP

FINITURA / *FINITION:* PK A16

POMOLO / *BOUTON:* POM E02 J11

FR 05 KP
2 ANTE SIMMETRICHE

2 VANTAUX SYMÉTRIQUES

FINITURA / *FINITION:* 8014 R TX

POMOLO / *BOUTON:* *POM E02 J11*

FR 03 KP

FINITURA / *FINITION:* 9010 R TX

POMOLO / *BOUTON:* POM E01 J01

ACCESSORI / *ACCESSOIRES:*
SPI K01 J11 SPIONCINO / *JUDAS*

FR 13 KP

FINITURA / *FINITION:* PK A70

POMOLO / *BOUTON:* POM E03 J10

FR 11 KP

FINITURA / *FINITION:* 6021 R TX

POMOLO GIREVOLE / *BOUTON ROTATIF:* POM E10 J10

FR 17 KP

FINITURA / *FINITION:* 7039 R TX

POMOLO / *BOUTON:* POM E01 J01

FR 14 KP

FINITURA / *FINITION:* 7001 R TX

MANIGLIONE / *BARRE DE TIRAGE:* MSX E23 J02
L=BUGNA (L 500 MM – I 475 MM)

FR 08 KP

FINITURA / *FINITION:* PK A7

MANIGLIONE / *BARRE DE TIRAGE:* MSX E29 J11

VETRO / *VITRAGE:* (J22) SATINATO BIANCO B.E
SABLÉ BLANC B.E

FR 09 KP

FINITURA / *FINITION:* 7006 R TX

POMOLO / *BOUTON:* POM E01 J01

VETRO / *GLASS:* (J14) SATINATO BRONZO B.E.
/ *SABLÉ BRONZE B.E.*

FR 10 KP

FINITURA / *FINITION:* P G MA

MANIGLIONE / *BARRE DE TIRAGE:* MSX E04 J05

VETRO / *VITRAGE:* (J22) SATINATO BIANCO B.E
SABLÉ BLANC B.E.

ACCESSORI / *ACCESSORIES:*
SPI K01 J11 SPIONCINO / *JUDAS*

FR 16 KP
2 ANTE ASIMMETRICHE
(ANTA SECONDARIA VETRATA)

2 VANTAUX ASYMÉTRIQUES
(VANTAIL SECONDAIRE VITRÉ)

FINITURA / *FINITION:* PK A 18

VETRO / *VITRAGE:* (J22) SATINATO BIANCO B.E
SABLÉ BLANC B.E.

FR 15 KP

FINITURA / *FINITION:* P GRAF

VETRO / *VITRAGE:* (J22) SATINATO BIANCO B.E
SABLÉ BLANC B.E.

FR 16 KP

FINITURA / *FINITION:* 7006 R TX

MANIGLIONE / *BARRE DE TIRAGE:* MSX E34 J05

VETRO / *VITRAGE:* (J14) SATINATO BRONZO B.E.
SABLÉ BRONZE B.E.

KOPEN

LINEA NATURAL

GAMME

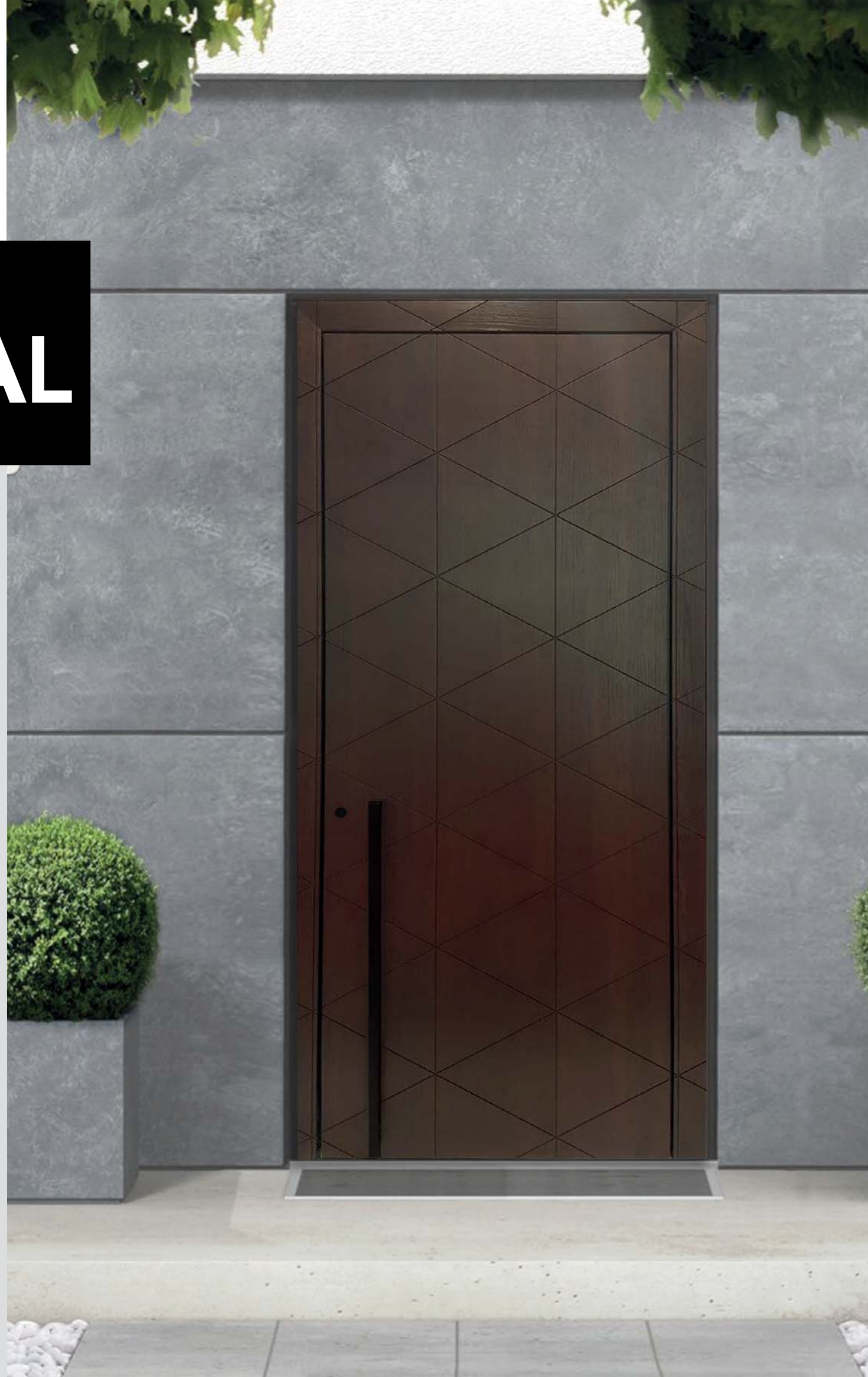

L'ELEGANZA INTRAMONTABILE E IL CALORE DEL LEGNO SI COMBINANO CON LA TECNOLOGIA DELL'ALLUMINIO, PER DARE ORIGINE ALLE PORTE DELLA LINEA NATURAL DI KOPEN.

L'ÉLÉGANCE INTEMPORELLE ET LA CHALEUR DU BOIS S'ALLIENT À LA TECHNOLOGIE DE L'ALUMINIUM, POUR DONNER ORIGINE AUX PORTES DE LA LIGNE NATURAL DE KOPEN.

WD 01 KP

FINITURA / *FINITION:* M08
OKOUME' TINTO WENGE' - *OKOUMÉ TEINTÉ WENGÉ*

MANIGLIONE / *BARRE DE TIRAGE:* MSX E38 J02

WD 02 KP

FINITURA / *FINITION:* M07
OKOUME' TINTO NOCE MEDIO
OKOUMÉ TEINTÉ NOYER

MANIGLIONE / *BARRE DE TIRAGE:* MSX E14 J05

WD 06 KP

FINITURA / *FINITION:* M03
OKOUME' TINTO CILIEGIO
OKOUMÉ TEINTÉ MERISIER

MANIGLIONE / *BARRE DE TIRAGE:* MIX E02 J05

WD 03 KP

FINITURA / *FINITION:* M05
OKOUME' TINTO MOGANO CHIARO
OKOUMÉ TEINTÉACAJOU CLAIR

MANIGLIONE / *BARRE DE TIRAGE:* MSX E13 J05

WD 04 KP

FINITURA / *FINITION:* M08
OKOUME' TINTO WENGE'
OKOUMÉ TEINTÉ WENGÉ

MANIGLIONE / *BARRE DE TIRAGE:* MSX E15 J05

WD 05 KP

FINITURA / *FINITION:* M02
OKOUME' TINTO SBIANCATO
OKOUMÉ TEINTÉ BLANCHI

MANIGLIONE / *BARRE DE TIRAGE:* MSX E01 J05

INSTALLAZIONE
ALL'ESTERNO RIPARATO
INSTALLATION À
L'EXTÉRIEUR ABRITÉ

WD 12 KP

FINITURA / *FINITION:* M27
ROVERE SBIANCATO - *CHÊNE BLANCHI*

MANIGLIONE / *BARRE DE TIRAGE:* MSX E42 J05 (M27)

LEGNO MASSELLO - SPESSORE 20 MM
BOIS MASSIF ÉPAISSEUR 20 MM

INSTALLAZIONE
ALL'ESTERNO RIPARATO
INSTALLATION À
L'EXTÉRIEUR ABRITÉ

WD 11 KP

FINITURA / *FINITION:* M25 NOCE / NERO OPACO / BIANCO OPACO
NOIR OPAQUE / BLANC OPAQUE

MANIGLIONE / *BARRE DE TIRAGE:*
MIX E04 J02 (INSERTO NOCE)

LEGNO MASSELLO - SPESSORE 20 MM
BOIS MASSIF ÉPAISSEUR 20 MM

INSTALLAZIONE
ALL'ESTERNO RIPARATO
INSTALLATION À
L'EXTÉRIEUR ABRITÉ

WD 13 KP

FINITURA / *FINITION:* M21
ROVERE NATURALE / ACCIAIO INOX SATINATO
CHÊNE NATUREL / INOX MAT

MANIGLIONE / *BARRE DE TIRAGE:* MSX E43 J05 (M21)

LEGNO MASSELLO - SPESSORE 20 MM
BOIS MASSIF ÉPAISSEUR 20 MM

WD 08 KP

FINITURA / *FINITION:* M07
OKOUME' TINTO NOCE MEDIO
OKOUMÉ TEINTÉ NOYER

MANIGLIONE / *BARRE DE TIRAGE:* MSX E28 J10

WD 09 KP

FINITURA / *FINITION:* M10
OKOUME' LACCATO 1015
OKOUMÉ LAQUÉ 1015

POMOLO / *BOUTON:* POM E03 J10

WD 07 KP

FINITURA / *FINITION:* M09
OKOUME' VERDE METALLIZZATO
OKOUMÉ VERT MÉTALISÉ

MANIGLIONE / *BARRE DE TIRAGE:* MSX E28 J10

WD 14 KP

FINITURA / *FINITION:* M04
OKOUME' TINTO ROVERE - *OKOUMÉ TEINTÉ CHÊNE*

POMOLO / *BOUTON:* POM E03 J10

WD 15 KP

FINITURA / *FINITION:* M06
OKOUME' TINTO CASTAGNO CHIARO
OKOUMÉ TEINTÉ CHÂTAIN CLAIR

MANIGLIONE / *BARRE DE TIRAGE:* MSX E04 J05

WD 16 KP

FINITURA / *FINITION:* M03
OKOUME' TINTO CILIEGIO
OKOUMÉ TEINTÉ MERISIER

POMOLO / *BOUTON*: POM E03 J10

WD 10 KP

FINITURA / *FINITION:* M04
OKOUME' TINTO ROVERE
OKOUMÉ TEINTÉ CHÊNE

MANIGLIONE / *BARRE DE TIRAGE:* MSX E28 J10

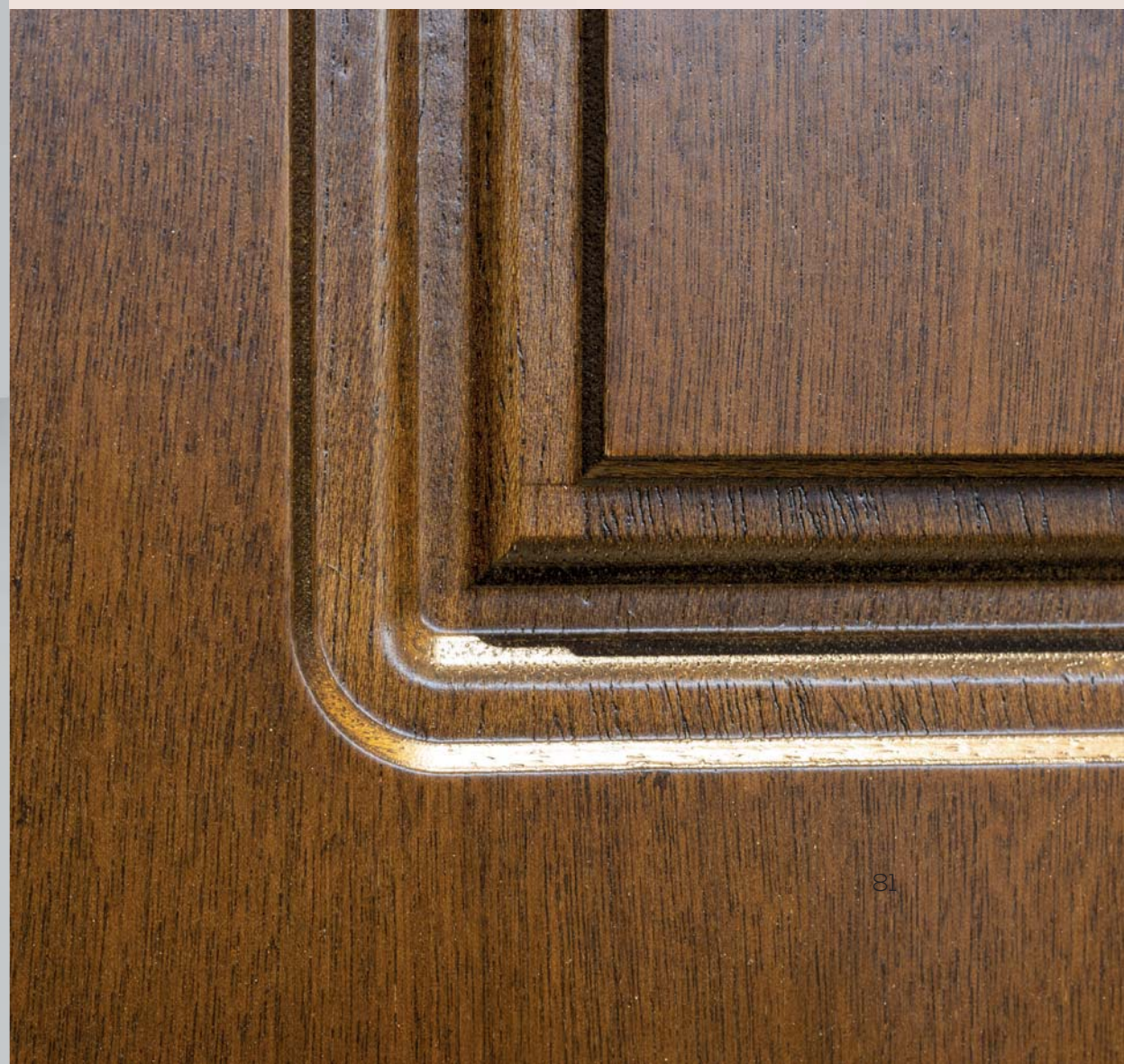

KOPEN

ACCESSORI
ACCESSORIES

KOPEN OFFRE UN'AMPIA SCELTA DI ACCESSORI DI QUALITÀ E DI DESIGN PER VALORIZZARE AL MEGLIO OGNI PORTA D'INGRESSO SODDISFANDO OGNI ESIGENZA DI STILE E PERSONALITÀ.

KOPEN PROPOSE UN AMPLE CHOIX D'ACCESSOIRES DE QUALITÉ ET DE DESIGN POUR VALORISER AU MIEUX CHAQUE PORTE D'ENTRÉE ET SATISFAIRE CHAQUE EXIGENCE DE STYLE ET DE PERSONNALITÉ.

MANIGLIONI ESTERNI - BARRES DE TIRAGE EXTERNES

TONDO ø30 mm (DRITTO)
RONDE ø 30 mm (DROITE)

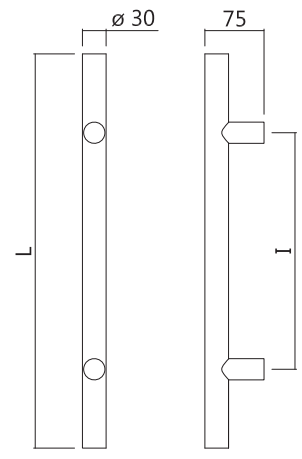

CODICE CODE	LUNGHEZZA (mm) LONGUEUR (mm)	INTERASSE (mm) ENTRAXE (mm)
MSX E01 J05	1600	1200
MSX E02 J05	1200	900
MSX E03 J05	800	560
MSX E04 J05	500	300

ACCIAO INOX SATINATO INOX MAT

TONDO ø30 mm (ZANCATO)
RONDE ø30 mm (COUDÉE)

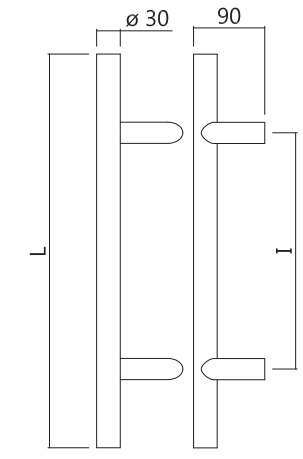

CODICE CODE	LUNGHEZZA (mm) LONGUEUR (mm)	INTERASSE (mm) ENTRAXE (mm)
MSX E05 J05	1600	1200
MSX E06 J05	1200	900
MSX E07 J05	800	560
MSX E08 J05	500	300

ACCIAO INOX SATINATO INOX MAT
(Modelli ZANCATI solo per LINEA LUMIERE LU01KP - pag. 44-45)

RETTANGOLARE 40x15 mm (DRITTO)
RECTANGULAIRE 40x15 mm (DROITE)

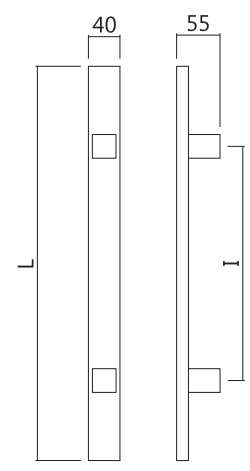

CODICE CODE	LUNGHEZZA (mm) LONGUEUR (mm)	INTERASSE (mm) ENTRAXE (mm)
MSX E12 J05	1600	1200
MSX E13 J05	1200	900
MSX E14 J05	800	560

ACCIAO INOX SATINATO INOX MAT

RETTANGOLARE 40x15 mm (ZANCATO)
RECTANGULAIRE 40x15 mm (COUDÉE)

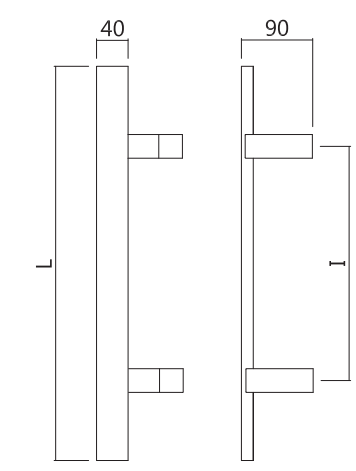

CODICE CODE	LUNGHEZZA (mm) LONGUEUR (mm)	INTERASSE (mm) ENTRAXE (mm)
MSX E15 J05	1600	1200
MSX E16 J05	1200	900
MSX E17 J05	800	560

ACCIAO INOX SATINATO INOX MAT
(Modelli ZANCATI solo per LINEA LUMIERE LU01KP - pag. 44-45)
(Modèles COUDÉS seulement pour la GAMME LUMIÈRE LU01KP - pag. 44-45)

MANIGLIONI ESTERNI - BARRES DE TIRAGE EXTERNES

TONDO CURVO ø30 mm
RONDE CINTRÉE ø30 mm

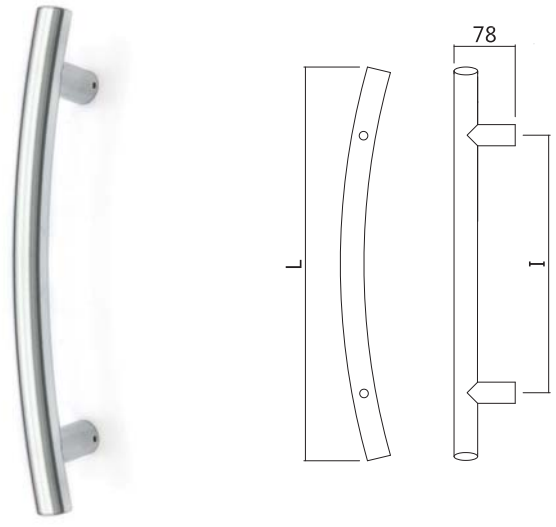

CODICE CODE	LUNGHEZZA (mm) LONGUEUR (mm)	INTERASSE (mm) ENTRAXE (mm)
MSX E10 J05	1200	1000
MSX E11 J05	600	485

ACCIAO INOX SATINATO INOX MAT

QUADRATO 35x35 mm (DRITTO)
CARRÉE 35x35 mm (DROITE)

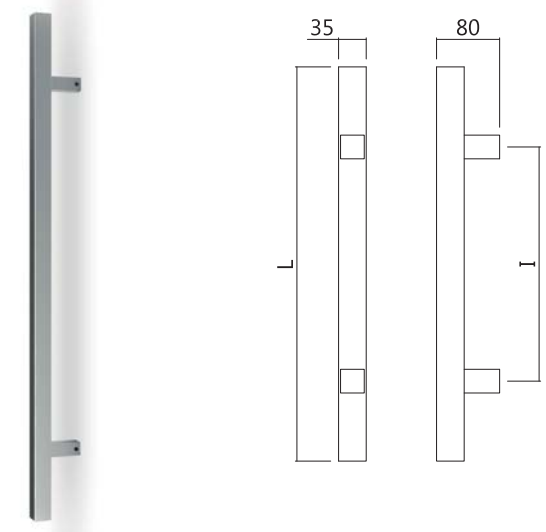

CODICE CODE	LUNGHEZZA (mm) LONGUEUR (mm)	INTERASSE (mm) ENTRAXE (mm)
MSX E18 J05	1600	1200
MSX E19 J05	1200	900
MSX E20 J05	800	560

ACCIAO INOX SATINATO INOX MAT

OVALE 40x20
OVALE 40x20

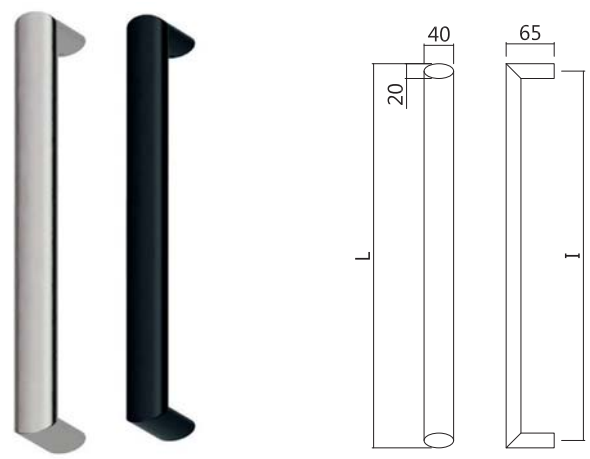

CODICE CODE	LUNGHEZZA (mm) LONGUEUR (mm)	INTERASSE (mm) ENTRAXE (mm)
MSX E33 J05	840	820
MSX E34 J05	370	350

ACCIAO INOX SATINATO INOX MAT

MSX E34 J02	370	350

NERO OPACO NOIR OPAQUE

PIATTO 40x7
PLATE 40x7

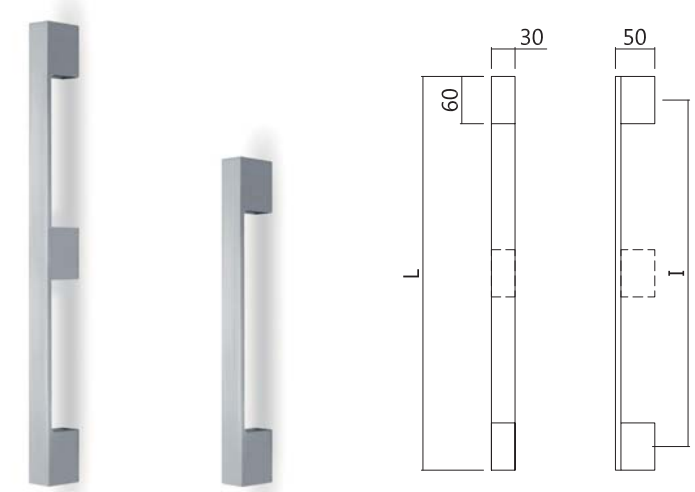

3 SUPPORTI
3 APPUIS

2 SUPPORTI
2 APPUIS

CODICE CODE		LUNGHEZZA (mm) LONGUEUR (mm)	INTERASSE (mm) ENTRAXE (mm)
MSX E35 J05	3 SUPPORTI	1600	1540
MSX E36 J05	3 SUPPORTI	1200	1140
MSX E37 J05	2 SUPPORTI	950	890

ACCIAO INOX SATINATO INOX MAT

MANIGLIONI ESTERNI - BARRES DE TIRAGE EXTERNES

RETTANGOLARE 30x7 mm (DRITTO DISASSATO)
RECTANGULAIRE 30x7 mm (DROITE DÉSAXÉE)

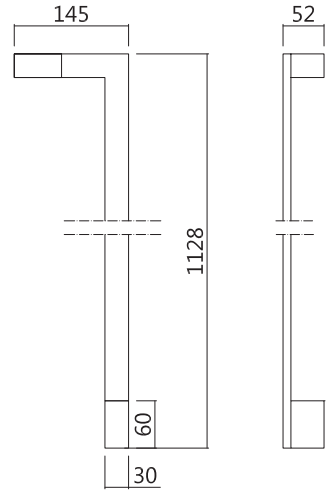

CODICE CODE	LUNGHEZZA (mm) LONGUEUR (mm)	
MSX E40 J05	1128	
MSX E40 J02	1128	

ACCIAO INOX SATINATO INOX MAT — NERO OPACO NOIR OPAQUE

SUPPORTO ACCIAIO INOX/RIVESTIMENTO LEGNO
SUPPORT INOX / REVÊTEMENT BOIS

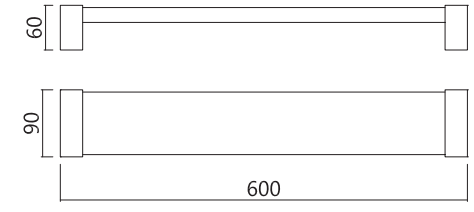

CODICE CODE	LUNGHEZZA (mm) LONGUEUR (mm)
MSX E42 J05	600

ACCIAO INOX SATINATO INOX MAT
Rivestimento legno - Bardage bois

RETTANGOLARE STONDATO 30x7 mm
RECTANGULAIRE ARRONDIE 30x7 mm

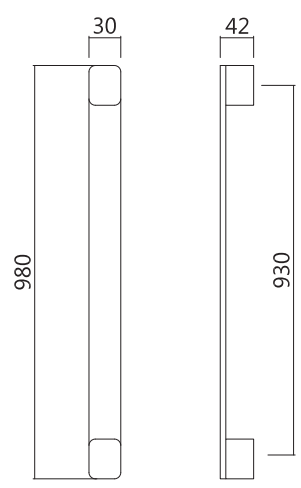

CODICE CODE	LUNGHEZZA (mm) LONGUEUR (mm)	INTERASSE (mm) ENTRAXE (mm)
MSX E38 J02	980 mm	930 mm

NERO OPACO NOIR OPAQUE

MANIGLIONI A MISURA
BARRE DE TIRAGE SUR MESURE

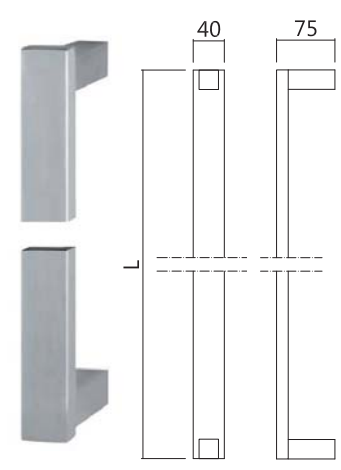

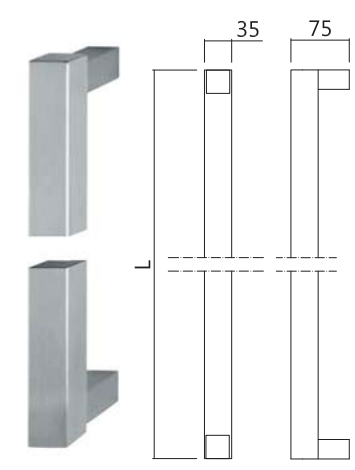

SEZIONE SECTION 40x15 mm CODICE CODE	
MSX E23 J05	
MSX E23 J02	

SEZIONE SECTION 35x35 mm CODICE CODE	
MSX E26 J05	
MSX E26 J02	

ACCIAO INOX SATINATO INOX MAT — NERO OPACO NOIR OPAQUE

MANIGLIONI ESTERNI CON LETTORE BIOMETRICO
BARRES DE TIRAGE AVEC LECTEUR BIOMÉTRIQUE

I maniglioni con lettore d'impronte digitale inserito nella parte posteriore del maniglione, sono realizzati in acciaio INOX AISI 316 e nella variante INOX verniciato NERO OPACO 9005 R TX.

Sono disponibili i 3 forme (RETTANGOLARE 40x20 mm, TONDA ø34 mm, QUADRATA 30x30 mm), in 5 diverse lunghezze (600,800,1000,1500 e 1800 mm).

Il lettore d'impronte digitale con sensore capacitivo piatto consente la gestione del controllo degli accessi (lettore R7) e può essere gestito mediante un'APP su smartphone.

Les poignées avec lecteur d'empreintes digitales insérées derrière la barre de tirage sont réalisées en acier INOX AISI 316 et dans la variante INOX laqué NOIR OPAQUE 9005 R TX.

Les 3 formes sont disponibles (RECTANGULAIRE 40x20 mm, RONDE ø 34 mm, CARRÉ 30x30 mm), en 5 longueurs différentes (600,800,1000,1500 et 1800 mm).

Le lecteur d'empreintes digitales avec capteur capacitif plat permet la gestion du contrôle d'accès (lecteur R7) et peut être géré via une APP sur smartphone.

GESTIONE CON L'APPLICAZIONE
GESTION AVEC UNE APPLICATION

CAPACITÀ DI IMPRONTE DIGITALI: 166 X 3
CAPACITÉ D'EMPREINTES DIGITALES 166 X 3

NUMERO AMMINISTRATORI: ILLIMITATO
NOMBRE D'ADMINISTRATEURS: ILLIMITÉ

N. USCITE RELÈ: 1 o 2
N. SORTIES RELAIS : 1 OU 2

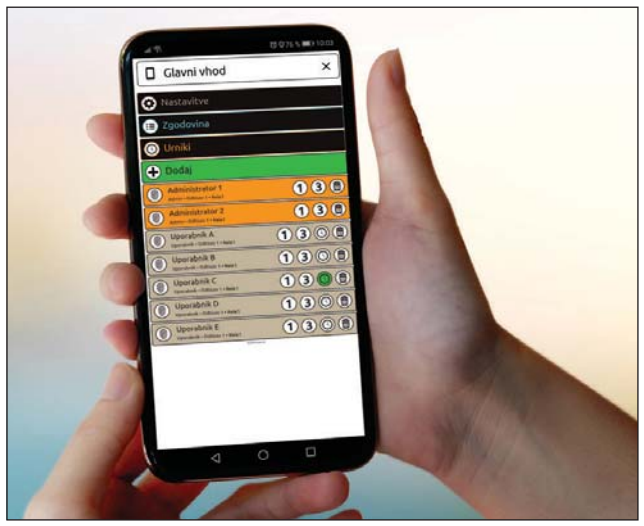

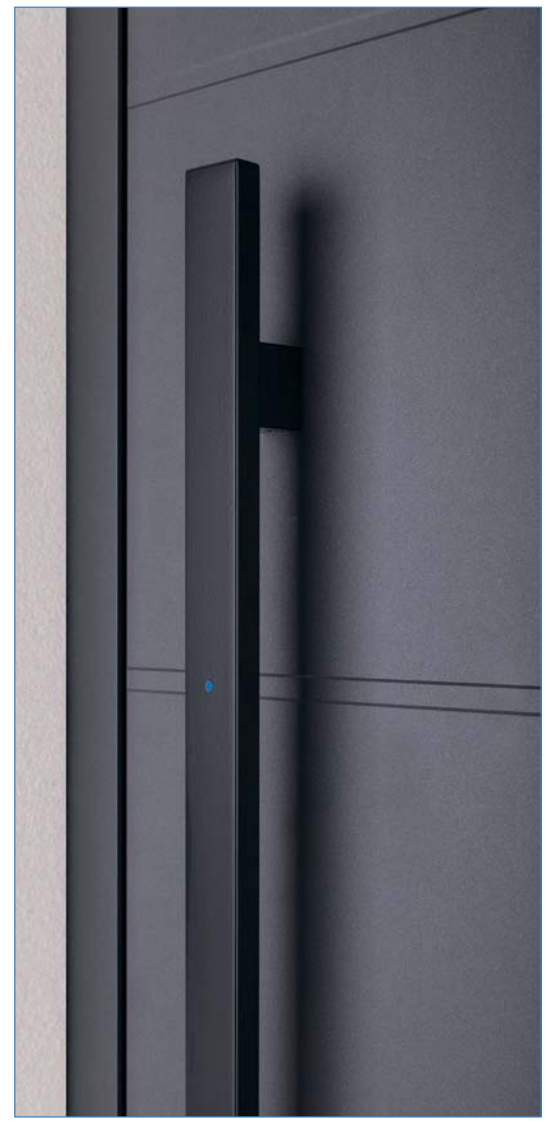

RETTANGOLARE 40x20 mm (DRITTO)
RECTANGULAIRE 40x20 mm

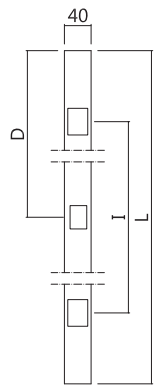

(L) LUNGHEZZA (mm) LONGUEUR (mm)	**(I) INTERASSE (mm)** ENTRAXE (mm)	**(D) DISTANZA LETTORE BIOMETRICO (mm)** DISTANCE LECTEUR BIOMÉTRIQUE)	**CODICE** CODE ACCIAO INOX SATINATO INOX MAT	**CODICE** CODE NERO OPACO NOIR OPAQUE
600	400	200	**MSX E60 J05**	**MSX E60 J02**
800	600	200	**MSX E61 J05**	**MSX E61 J02**
1000	800	240	**MSX E62 J05**	**MSX E62 J02**
1500	1100	440	**MSX E63 J05**	**MSX E63 J02**
1800	1400	540	**MSX E64 J05**	**MSX E64 J02**

TONDO ø34 mm (DRITTO)
RONDE ø30 mm (DROITE)

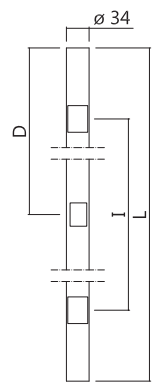

(L) LUNGHEZZA (mm) LONGUEUR (mm)	**(I) INTERASSE (mm)** ENTRAXE (mm)	**(D) DISTANZA LETTORE BIOMETRICO (mm)** DISTANCE LECTEUR BIOMÉTRIQUE)	**CODICE** CODE ACCIAO INOX SATINATO INOX MAT	**CODICE** CODE NERO OPACO NOIR OPAQUE
600	400	200	**MSX E65 J05**	**MSX E65 J02**
800	600	200	**MSX E66 J05**	**MSX E65 J02**
1000	800	240	**MSX E67 J05**	**MSX E67 J02**
1500	1100	440	**MSX E68 J05**	**MSX E68 J02**
1800	1400	540	**MSX E69 J05**	**MSX E69 J02**

QUADRATO 30x30 mm (DRITTO)
CARRÉE 30x30 mm (DROITE)

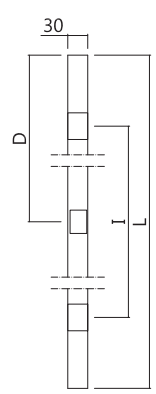

(L) LUNGHEZZA (mm) LONGUEUR (mm)	**(I) INTERASSE (mm)** ENTRAXE (mm)	**(D) DISTANZA LETTORE BIOMETRICO (mm)** DISTANCE LECTEUR BIOMÉTRIQUE)	**CODICE** CODE ACCIAO INOX SATINATO INOX MAT	**CODICE** CODE NERO OPACO NOIR OPAQUE
600	400	200	**MSX E70 J05**	**MSX E70 J02**
800	600	200	**MSX E71 J05**	**MSX E71 J02**
1000	800	240	**MSX E72 J05**	**MSX E72 J02**
1500	1100	440	**MSX E73 J05**	**MSX E73 J02**
1800	1400	540	**MSX E74 J05**	**MSX E74 J02**

MANIGLIONI ESTERNI INCASSATI - POIGNÉES EXTÉRIEURES ENCASTRÉES

ACCIAO INOX SAT.
INOX MAT

CODICE CODE	**MIX E01 J05**
DIMENSIONI DIMENSIONS	400 x 115 mm

ACCIAO INOX SAT.
INOX MAT

CODICE CODE	**MIX E02 J05**
DIMENSIONI DIMENSIONS	125 x 1200 mm

ACCIAO INOX SAT.
INOX MAT

CODICE CODE	**MIX E03 J05**
DIMENSIONI DIMENSIONS	200 x 200 mm

NERO OPACO
NOIR OPAQUE

CODICE CODE	**MIX E04 J02**
DIMENSIONI DIMENSIONS	220 x 220 mm

NERO OPACO
NOIR OPAQUE

CODICE CODE	**LUNGHEZZA** LONGUEUR
MIX E05 J02	60 x 300 mm
MIX E06 J02	60 x 500 mm
MIX E07 J02	60 x 800 mm
MIX E08 J02	60 x 1200 mm
MIX E09 J02	60 x 1600 mm
MIX E10 J02	60 x 2000 mm

(DISPONIBILI NELLA FINITURA IN TINTA RAL DELLA PORTA E CON LED INTEGRATO)
(DISPONIBLE DANS LA FINITION DANS LA COULEUR RAL DE LA PORTE ET AVEC LED INTÉGRÉE)

MANIGLIONI ESTERNI - BARRES DE TIRAGE EXTERNES

ACCIAO INOX SAT.
INOX MAT

CODICE CODE	**MSX E27 J05**
LUNGHEZZA LENGTH	500 mm
INTERASSE ENTRAXE	350 mm

OTTONE LUCIDO RESISTA
LAITON BRILLANT RESISTA

CODICE CODE	**MSX E28 J10**
INTERASSE ENTRAXE	203 mm

OTTONE ARGENTO ANTICO
LAITON ARGENT VIEILLI

CODICE CODE	**MSX E31 J03**
INTERASSE ENTRAXE	203 mm

NERO OPACO
NOIR OPAQUE

CODICE CODE	**MSX E31 J02**
INTERASSE ENTRAXE	203 mm

ACCIAO INOX SAT.
INOX MAT

CODICE CODE	**MSX E39 J05**
INTERASSE ENTRAXE	300 mm

OTTONE CROMO SAT.
LAITON CHROMÉ MAT

CODICE CODE	**MSX E29 J11**
INTERASSE ENTRAXE	180 mm

OTTONE LUCIDO RESISTA
LAITON BRILLANT RESISTA

CODICE CODE	**MSX E30 J10**
INTERASSE ENTRAXE	180 mm

BRONZO
BRONZE

CODICE CODE	**MSX E31 J09**
INTERASSE ENTRAXE	210 mm

BATTENTI-HEURTOIRS

BAT E01 J10
OTTONE LUCIDO RESISTA
LAITON BRILLANT RESISTA

BAT E02 J03
OTTONE ARGENTO ANTICO
LAITON ARGENT VIEILLI

DEFENDER - ROSACE DE SÉCURITÉ

DEF E05 J11	OTTONE CROMO SAT.	LAITON CHROMÉ MAT
DEF E06 J12	OTTONE LUCIDO	LAITON BRILLANT
DEF E07 J02	NERO OPACO	NOIR OPAQUE
DEF E08 J09	BRONZO	BRONZE

POMOLI FISSI - BOUTONS FIXES

dotazione base ✶
Équipement de base

✶ **POM E01 J01**
ALLUMINIO ARGENTO
ALUMINIUM ARGENT

POM E02 J11
OTTONE CROMO SAT.
SATIN CHROME BRASS

POM E03 J10
OTTONE LUCIDO RESISTA
LAITON BRILLANT RESISTA

POM E04 J09
ALLUMINIO BRONZO
ALUMINIUM BRONZE

POM E05 J01
ALLUMINIO ARGENTO
ALUMINIUM ARGENT

POM E06 J05
ACCIAIO INOX SAT.
INOX MAT

POM E07 J11
OTTONE CROMO SAT.
SATIN CHROME BRASS

POMOLI GIREVOLI - BOUTONS ROTATIFS

POM E08 J01
ALLUMINIO ARGENTO
ALUMINIUM ARGENT

POM E09 J09
ALLUMINIO BRONZO
ALUMINIUM BRONZE

POM E10 J10
OTTONE LUCIDO RESISTA
LAITON BRILLANT RESISTA

SPIONCINO - JUDAS OPTIQUE

SPI K01 J11	OTTONE CROMO SAT.	SATIN CHROME BRASS
SPI K02 J09	ALLUMINIO BRONZO	ALUMINIUM BRONZE
SPI K03 J12	OTTONE LUCIDO	LAITON BRILLANT

MANIGLIERIA INTERNA - POIGNÉES INTÉRIEURES

dotazione base *
Équipement de base

* **MAN K01 J01** ALLUMINIO ARGENTO
ALUMINIUM ARGENT

* **MAN K02 J08** ALLUMINIO ORO
ALUMINIUM OR

* **MAN K03 J09** ALLUMINIO BRONZO
ALUMINIUM BRONZE

MAN K04 J05 ACCIAO INOX SAT.
INOX MAT

MAN K05 J12 OTTONE LUCIDO
LAITON BRILLANT

MAN K17 J02 NERO OPACO
NOIR OPAQUE

MAN K06 J01 ALLUMINIO ARGENTO
ALUMINIUM ARGENT

MAN K07 J05 ACCIAO INOX SAT.
INOX MAT

MAN K14 J11 OTTONE CROMO SAT.
LAITON CHROMÉ MAT

MANIGLIERIA INTERNA - POIGNÉES INTÉRIEURES

MAN K08 J01 ALLUMINIO ARGENTO
ALUMINIUM ARGENT

MAN K09 J05 ACCIAO INOX SAT.
INOX MAT

MAN K10 J01 ALLUMINIO ARGENTO
ALUMINIUM ARGENT

MAN K11 J05 ACCIAO INOX SAT.
INOX MAT

MAN K15 J05 ACCIAO INOX SAT.
INOX MAT

MAN K16 J05 ACCIAO INOX SAT.
INOX MAT

NOTTOLINO - CYLINDRE À BOUTON

NOT K01 J01 ALLUMINIO ARGENTO
ALUMINIUM ARGENT

NOT K02 J09 ALLUMINIO BRONZO
ALUMINIUM BRONZE

NOT K03 J11 OTTONE CROMO SAT.
LAITON CHROMÉ MAT

NOT K04 J12 OTTONE LUCIDO
LAITON BRILLANT

NOT K05 J01 ALLUMINIO ARGENTO
ALUMINIUM ARGENT

NOT K06 J11 OTTONE CROMO SAT.
LAITON CHROMÉ MAT

NOT K07 J02 NERO OPACO
NOIR OPAQUE

KOPEN

FINITURE
FINITIONS

L'ESCLUSIVO DESIGN DELLE PORTE KOPEN VIENE VALORIZZATO DALL'AMPIA POSSIBILITÀ DI COMBINAZIONI DI MATERIALI E DA UNA VASTA GAMMA DI FINITURE CHE GARANTISCONO UN ABBINAMENTO PERFETTO PER OGNI AMBIENTE.

LE DESIGN EXCLUSIF DES PORTES KOPEN SE VALORISE PAR LA GRANDE POSSIBILITÉ DE COMBINAISONS DES MATÉRIAUX ET UNE VASTE GAMME DE FINITIONS QUI GARANTISSENT UNE HARMONIE PARFAITE POUR CHAQUE ENVIRONEMENT.

FINITURE

INTERNE / ESTERNE

FINITIONS INTÉRIEUR / EXTÉRIEUR

ALUMINIUM

LES NOUVELLES FINITIONS STANDARD SUR ALUMINIUM DE LA GAMME KOPEN, GARANTISSENT UNE GRANDE DURABILITÉ DANS LE TEMPS, AINSI QU'UNE EXCELLENTE RÉSISTANCE AUX RAYURES ET AUX CHOCS.

ALLUMINIO

LE NUOVE FINITURE STANDARD SU ALLUMINIO DELLA GAMMA KOPEN, GARANTISCONO MAGGIORE DURABILITÀ DELLA FINITURA NEL TEMPO, OTTIMA RESISTENZA AI GRAFFI ED URTI.

RAL STANDARD - RAL STANDARD

K83
9016 R TX

K73
9010 R TX

K74
1013 R TX

K75
9006 R TX

K76
9007 R TX

K77
7001 R TX

K78
7016 R TX

K79
9005 R TX

K80
6005 R TX

Y78
8017 R TX

RAL SPECIAL - RAL SPECIAL

K13
P V

K14
P M

K15
P G CE

K17
6005 MA

K23
P G R

K24
PGMA

K42
P GRAF

K81
8014 R TX

K86
7035 R TX

K87
7037 R TX

K88
7039 R TX

K90
5010 R TX

K91
6009 R TX

K93
SK13SD

K94
SK14SD

K95
SK15SD

K96
SK16SD

K97
1019 R TX

K98
7006 R TX

K99
8019 R TX

F01
6021 R TX

F12
7040 R TX

F16
3003 R TX

EFFETTO LEGNO STANDARD - IMITATION BOIS STANDARD

K44
PK A3 *

K45
PK A7 *

K46
PK A16 *

Y69
PK A31 *

Y19
PK RL3 **

Y16
PK RL4 **

* finiture SUBLIMATE (decorazione da pellicola) realizzabili su lavorazioni incise / ** finiture RELIF (polvere su polvere) realizzabili su lavorazioni fresate

* finition SUBLIMÉES (decoration de film) réalisables sur procédés gravés / ** finitions RELIF (poudre sur poudre) réalisables sur procédés fraisés

EFFETTO LEGNO/METALLIKA SPECIAL - IMITATION BOIS / METALLIKA SPÉCIAL

K43

PK A2

K47

PK A18

K52

PK T2

K53

PK T3

K56

PK T6

K58

PK MT10

T01

PKMT12

T02

PK MT13

T04

PK MT17

T05

PK A64

T06

PK A67

T08

PK A71

T09

PK A73

Y83

PK A70

* finiture SUBLIMATE (decorazione da pellicola) realizzabili su lavorazioni incise
* finitions SUBLIMÉES (décoration film) réalisables sur procédés gravés

---

RAL FUORI CAMPIONARIO
RAL HORS STANDARD

Possono essere richieste altre finiture RAL fuori campionario, previa fattibilità della KOPEN.
Le finiture realizzabili fanno parte della serie Texture (finiture lucide ed opache non sono realizzabili per motivi qualitativi).

D'autres finitions RAL hors standard peuvent être demandées, sous réserve de la faisabilité de KOPEN.
Les finitions réalisables font partie de la série Texture (les finitions brillantes et mates ne sont pas réalisables pour des raisons qualitatives).

FINITURE

INTERNE / ESTERNE

FINITIONS INTÉRIEUR / EXTÉRIEUR

BOIS
DISPONIBLE UNIQUEMENT POUR LA LIGNE NATURAL, EN CONTREPLAQUÉ OKOUMÉ ÉPAISSEUR 14 MM.

LEGNO

LA NUOVA SELEZIONE DI ESSENZE E' DISPONIBILE SOLO PER LA LINEA NATURAL, IN MULTISTRATO OKOUME' SPESSORE 14 MM.

INSTALLAZIONE ALL'ESTERNO
INSTALLATION À L'EXTÉRIEUR

M01

OKOUMÈ TINTO NATURALE
OKOUMÉ TEINTÉ NATUREL

M02

OKOUMÈ TINTO SBIANCATO
OKOUMÉ TEINTÉ BLANCHI

M03

OKOUMÈ TINTO CILIEGIO
OKOUMÉ TEINTÉ MERISIER

M04

OKOUMÈ TINTO ROVERE
OKOUMÉ TEINTÉ CHÊNE

M05

OKOUMÈ TINTO MOGANO CHIARO
OKOUMÉ TEINTÉ ACAJOU

M06

OKOUMÈ TINTO CASTAGNO CHIARO
OKOUMÉ TEINTÉ CHÂTAIN CLAIR

M07

OKOUMÈ TINTO NOCE MEDIO
OKOUMÉ TEINTÉ NOYER

M08

OKOUMÈ TINTO WENGÈ
OKOUMÉ TEINTÉ WENGÉ

FINITURE CERNIERE - FINITION PAUMELLES

LE CERNIERE SONO VERNICIATE NELLO STESSO COLORE DELLA PORTA (COLORE RAL DEL LATO INTERNO).
IN ALTERNATIVA SONO DISPONIBILI LE NUOVE FINITURE: OSSIDATO ARGENTO (J01), VERNICIATO BRONZO (J09) E OSSIDATO OTTONE LUCIDO (J10).

LES PAUMELLES SONT PEINTES DANS LA MÊME COULEUR QUE LA PORTE (COULEUR RAL DU CÔTÉ INTÉRIEUR). EN ALTERNATIVE, DE NOUVELLES FINITIONS SONT DISPONIBLES : ARGENT OXYDÉ (J01), PEINTURE BRONZE (J09) ET LAITON OXYDÉ BRILLANT (J10).

J01

J09
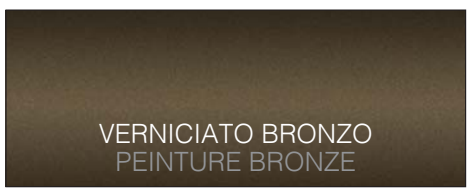

J10
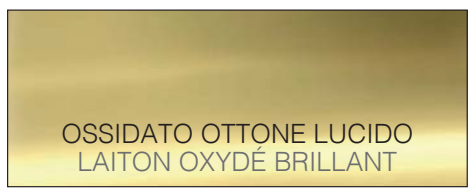

FINITURE
INTERNE
FINITIONS INTÉRIEURES

LAMINÉ
POUR CERTAINS MODÈLES, VOUS POUVEZ CHOISIR, EN ALTERNATIVE AU REVÊTEMENT EN ALUMINIUM, LE REVÊTEMENT INTÉRIEUR EN MDF LAMINÉ.

LAMINATO

PER ALCUNI MODELLI È POSSIBILE SCEGLIERE, IN ALTERNATIVA AL RIVESTIMENTO IN ALLUMINIO, IL RIVESTIMENTO INTERNO IN MDF LAMINATO.

LAMINATO STANDARD - LAMINÉ STANDARD

W01
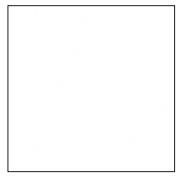
BIANCO
BLANC

W18

BIANCO MATRIX
BLANC MATRIX

W03

ROVERE
CHÊNE

W02

CILIEGIO
MERISIER

W04
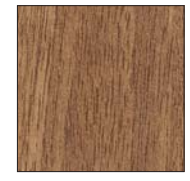
NOCE
NOYER

LAMINATO SPECIALE - LAMINÉ SPÉCIAL

W20

PALISSANDRO CHIARO
PALISSANDRE CLAIR

W06

GLACIALE
GLACIAL

W08

TAIGA
TAIGA

W14
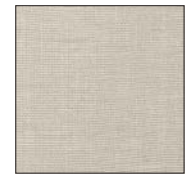
LINO CANCUN
LIN CANCUN

W07

ESTEPA
ESTEPA

W11

ROVERE JOPLIN
CHÊNE JOPLIN

W09

ROVERE BRITANNIA
CHÊNE BRITANNIA

W19
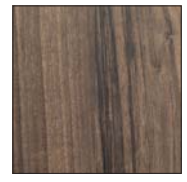
NOCE BOREALE
NOYER BORÉAL

W21

WENGUE'
WENGÉ

W17

ROVERE NERO
CHÊNE NOIR

KOPEN

VETRI
VITRAGES

LA LINEA DI VETRI KOPEN NASCE PER VALORIZZARE IL VETRO PROTAGONISTA DEL DESIGN DELLA PORTA DI INGRESSO.

LA LIGNE DE VITRAGES KOPEN NAÎT POUR VALORISER LE VERRE COMME ÉLÉMENT PRINCIPAL DU DESIGN DE LA PORTE D'ENTRÉE.

VETRI - VITRAGES

J22	J14	J15	J27	J32
SATINATO BIANCO B.E.	**SATINATO BRONZE B.E.**	**SATINATO FUMÈ B.E.**	**RIFLETTENTE ANTELIO CHIARO B.E.**	**RIFLETTENTE GRIGIO B.E.**
SABLÉ BLANC B.E.	SABLÉ BRONZE B.E.	SABLÉ FUMÉ B.E.	RÉFLÉCHISSANT ANTELIO CLAIR B.E.	RÉFLÉCHISSANT GRIS B.E.

VETRI CON MOTIVI - VITRAGES AVEC MOTIFS

LINEAR

Punti e linee che scorrono sul vetro ricchi di vitalità e trasmettono vibrazioni di energia. Il minimalismo è intenzionale per accompagnare, senza sovrastarle, le linee essenziali del design contemporaneo.

MATERICA

Materie, texture, atmosfere ritrovano nel vetro espressioni nuove grazie a tecniche di lavorazione particolari che ne modificano la superficie in relazione all'effetto visivo e tattile desiderato e ne fanno un componente unico per l'architettura e il design.

DESIGN

Tecnologia e creatività per nuovi motivi che danno un'impronta all'arredo e impreziosiscono lo spazio di ingresso grazie alla leggerezza di satinature e alle preziose incisioni profonde, valorizzate dalla vivacità della smaltatura.

BASIC

J16

PUNTO

J17

UADI

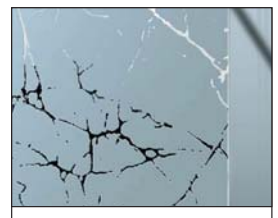

J19

FILI

J20

LINEAR

Les points et lignes pleins de vitalité dessinés sur le verre transmettent des vibrations d'énergie. Le minimalisme est intentionnel pour accompagner, sans les surmonter, les Lignes essentielles du design contemporain.

MATERICA

Matières, textures et atmosphères trouvent dans le verre de nouvelles expressions à travers des techniques spéciales de traitement qui en changent la surface par rapport à l'effet visuel et tactile souhaité et en font un composant unique pour l'architecture et le design.

DESIGN

La technologie et créativité pour de nouveaux modèles qui donnent une empreinte au mobilier et enrichissent l'espace d'entrée grâce à la légèreté des finitions satinées et incisions profondes de précision, renforcées par la vivacité de l'émail.

VETRI ANTIVANDALISMO - VITRAGES ANTI-VANDALISME

Vetri antisfondamento 44.6 (classe P5A) nelle versioni SATINATO BIANCO o TRASPARENTE.
Sono di serie nelle porte vetrate certificate all'effrazione in Classe RC2 o rc3.

Les vitrages incassables 44.6 (classe P5A) dans les versions SATINÉ BLANC et TRANSPARENT sont standards pour les portes vitrées certifiées anti-effraction en Classe RC2 et RC3.

KOPEN

CREDITI
Il catalogo ed i prodotti illustrati sono soggetti
ad aggiornamenti tecnici ed estetici.
KOPEN Srl si riserva il diritto di apportare qualsiasi tipo
di variazione, anche senza preavviso, al fine di aggiornare
e migliorare il catalogo ed i prodotti rappresentati.
Le texture ed i colori hanno valore indicativo come
pure le misure indicate espresse in millimetri.

Il presente catalogo annulla e sostituisce i precedenti.

CRÉDITS
Le catalogue et les produits illustrés sont soumis à des mises à jour techniques et esthétiques. KOPEN Srl se réserve le droit d'apporter tout type de modification, même sans préavis, afin de mettre à jour et d'améliorer le catalogue et les produits représentés. Les textures et les couleurs ont une valeur indicative ainsi que les dimensions exprimées en millimètres.

Ce catalogue annule et remplace les précédents.

PROGETTO GRAFICO E REALIZZAZIONE
GRAPHIC DESIGN AND REALIZATION BY
STARTUP/ADV

VERSIONE 2023

Finito di stampare nel mese di Giugno 2023
Imprimé en juin 2023

Immagini su licenza: Shutterstock.com
All images licensed by: Shutterstock.com

STARTUP/ADV

KOPEN

Via Tiburtina Valeria Km. 127,5
67041 Aielli (AQ) – Italy
Tel. +39 0863.78861
Mail: info@kopendoors.com
Web: www.kopendoors.com